Schutzvermerk nach ISO 16016 / Protection notices ISO 16016

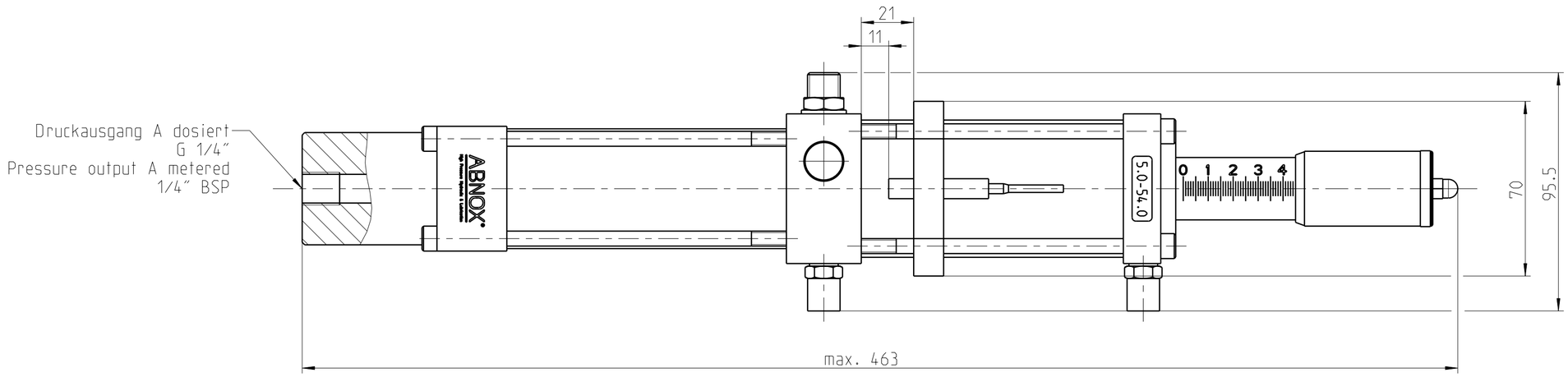

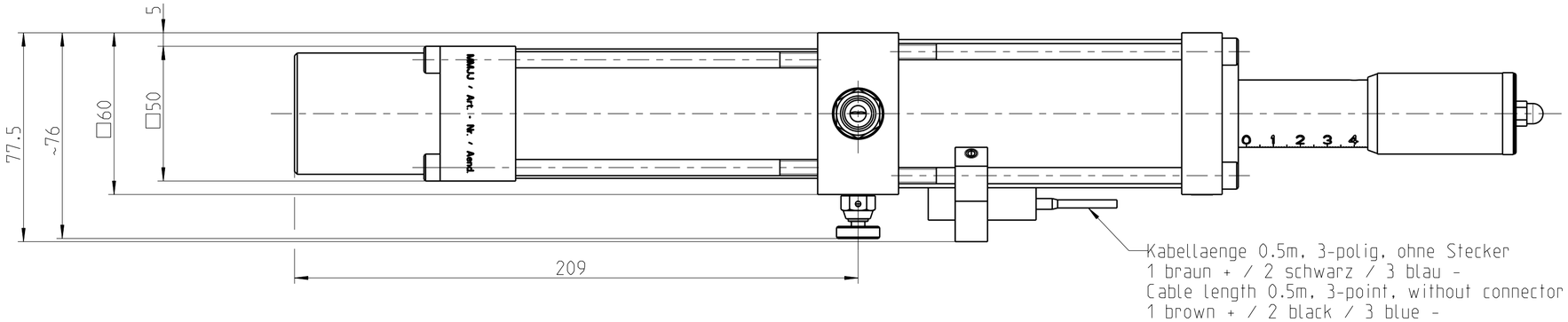

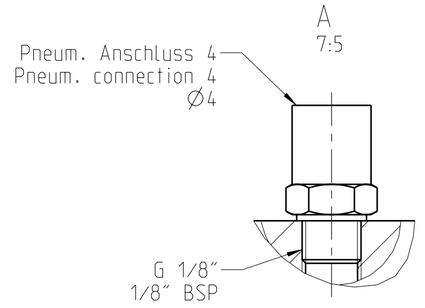

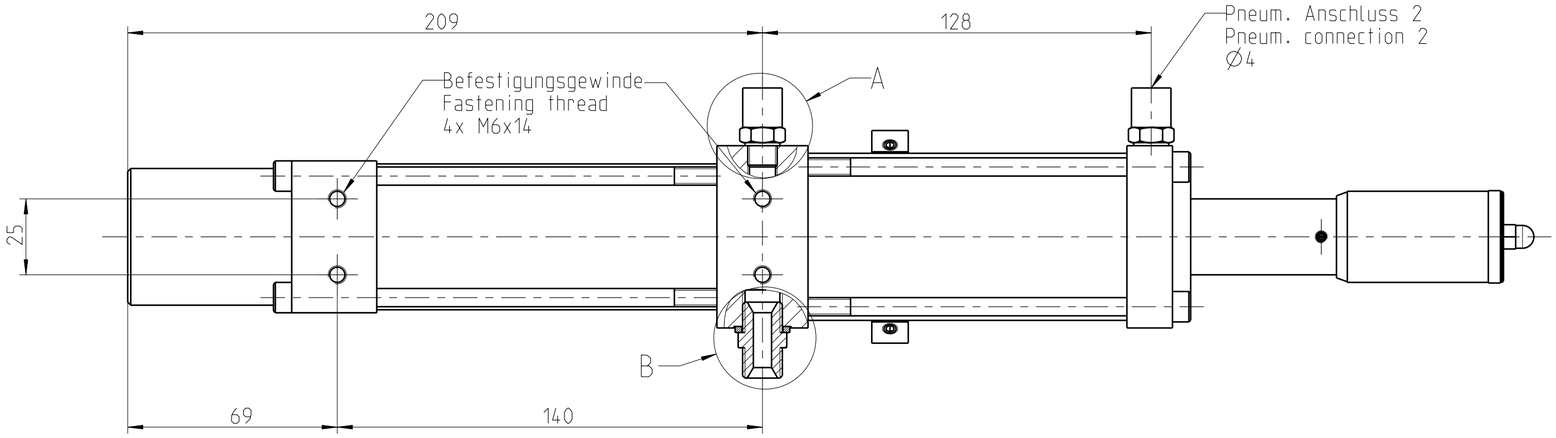

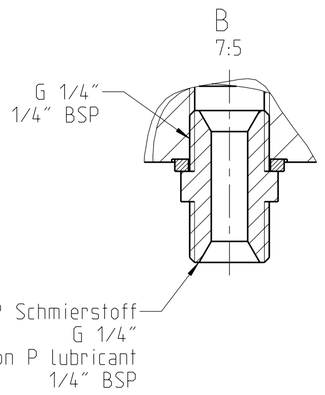

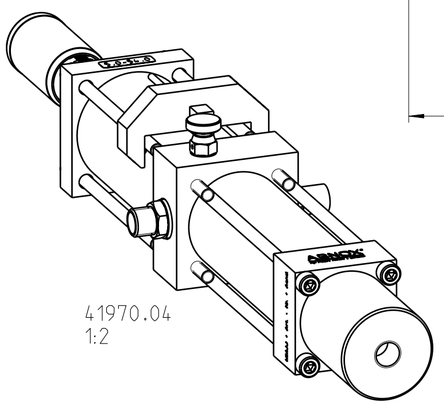

Hauptabmessung :	60x60x463 mm			ERP ID Nr.:	0
	Massstab:		Datum	Visum	Benennung:
	7:10	Gez.	08.11.04	ST	Dosierventil
		Gepr.	.	.	Metering valve
		Freigabe	.	.	
Zust. Aenderung	Datum	Visum	ABNOX® Langackerstrasse 25 CH-6330 Cham www.abnox.com		Zeichnungsnummer: M41970-04
					Blatt Nr.: 1
					Anzahl Bl.: 2
				Modell: 41970-04.ASSEM	Z.-Format: A2
				Ursp.: -	Ers. f.: -

3D-modelliert (Pro/ENGINEER)

Schutzvermerk nach ISO 16016 / Protection notices ISO 16016

Modell Model	Station Station
Bauform Construction type	Naeherungsschalter Proximity switch
Ausfuehrung [cm 3] Version [cm 3]	5.0 - 54.0
Gewicht [kg] Weight [kg]	2.64
Anschluss Innengewinde P Connection internal thread P	G 1/4" 1/4" BSP
Anschluss Innengewinde A Connection internal thread A	G 1/4" 1/4" BSP
Anschluss Innengewinde 2 + 4 Connection internal thread 2 + 4	G 1/8" 1/8" BSP
Befestigungsgewinde Fastening thread	M6
Max. Druck [bar] Max. pressure [bar]	200
Druck OUT [bar] Pressure OUT [bar]	80
Min. pneum. Betriebsdruck [bar] Min. operating air pressure [bar]	5.0
Max. pneum. Betriebsdruck [bar] Max. operating air pressure [bar]	7.0
Optimaler pneum. Betriebsdruck [bar] Optimum operating air pressure [bar]	6.0
Dosierbereich [cm 3] Dispensing range [cm 3]	5.0 - 54.0
Einsatzmediumspezifikation Specification for operation medium	Schmierstoffe Lubricants
Max. Schaltspannung [V] Max. switching voltage [V]	12 - 24
Max. Schaltstrom [A] Max. switching current [A]	0.5
Max. Schaltleistung [W / VA] Max. switching power [W / VA]	10 / 12
Schutzart DIN 40050 Protective system DIN 40050	IP 67
Anzeige Indicator	LED

Hauptabmessung : 60x60x463 mm

ERP ID Nr.: 0

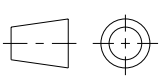

Massstab: 1:1

	Datum	Visum
Gez.	08.11.04	ST
Gepr.	.	.
Freigabe	.	.

Benennung:

Dosierventil
Metering valve

Zust.	Aenderung	Datum	Visum

ABNOX®
Langackerstrasse 25
CH-6330 Cham
www.abnox.com

Zeichnungsnummer: M41970-04

Blatt Nr.: 2

Anzahl Bl.: 2

Modell: 41970-04.ASSEM | Z.-Format: A4

Ursp.: - | Ers. f.: -

3D-modelliert (Pro/ENGINEER)