Schutzvermerk nach ISO 16016 Protection notices ISO 16016

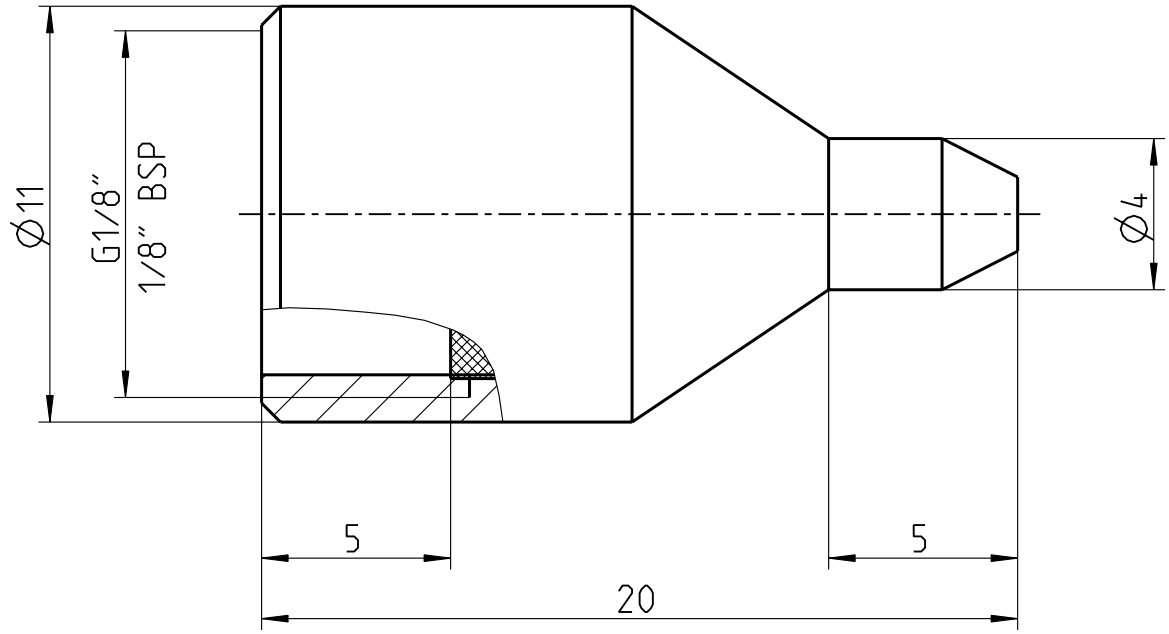

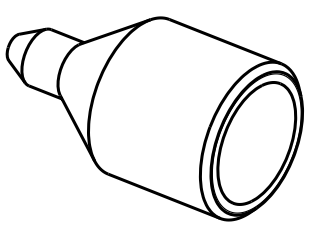

2:1

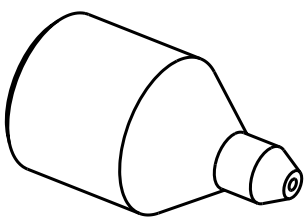

2:1

	Hauptabmessung : Ø11 x 20 mm					Art. - Nr. :		3847000
	Gez.:	Datum: 30.07.09	Visum:	Index:	Version: 0	Aenderung:	Blatt Nr.: 1	Anzahl Bl.: 2	Massstab: 5:1
ABNOX® Langackerstrasse 25 CH-6330 Cham www.abnox.com			Benennung: Spitzduese kpl. Tapered nozzle cpl.				Z.-Format: A4		
							Zeichnungsnummer: M38470-00		
Modell: 38470-00.ASSEM A-2			Ursp.: -			Ers. f.: -	Zustand:		

3D-modelliert (Pro/ENGINEER)