Schutzvermerk nach ISO 16016 / Protection notices ISO 16016

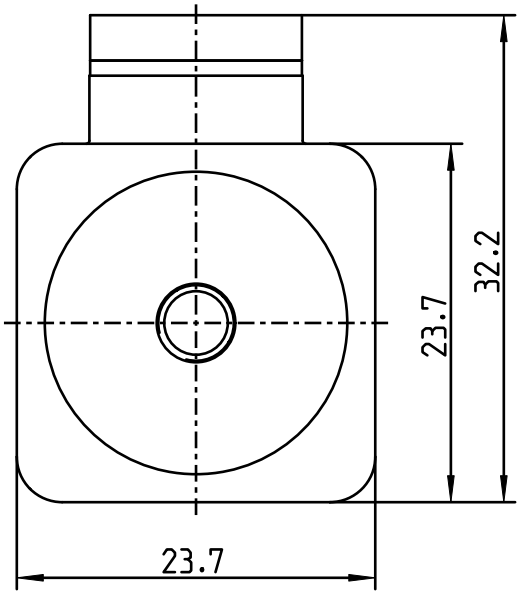

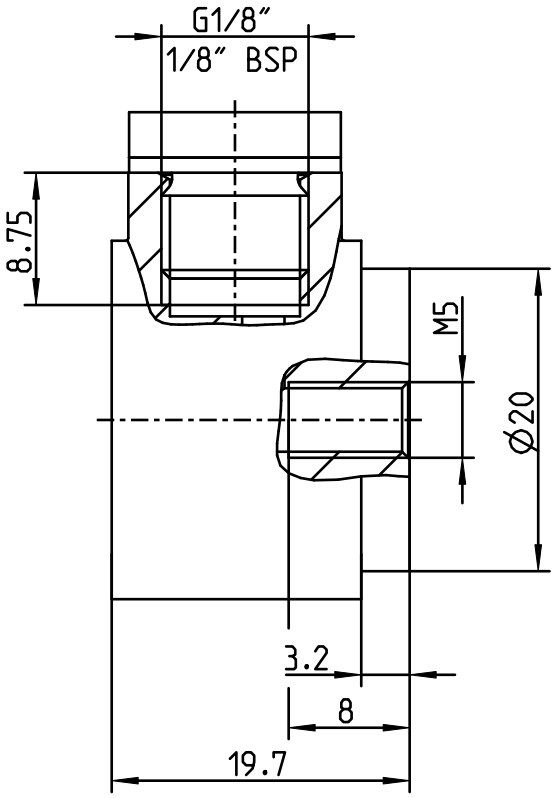

1:1

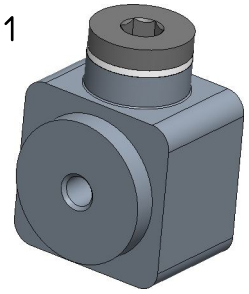

	Gez. & Gen.: / Drawn & Appr.:	Datum / Date: 08.05.24	Visum / Sign: EGJ	Index / Index: A 1	Aenderung / Change: -
ABNOX	Benennung / Description: Anschlussstück AXDV-C2 M5 inkl. Abdichtung Connection piece AXDV-C2 M5 including seal				Art.- Nr. / Art.- No.: 0015706 / Z.-Format / Size: A4
Dok.Art / Type: Massblatt					Zeichnungsnummer / Drawing number: M002-39468 _ A 1 / Massstab / Scale: 2:1
Modell / Model: 002-39468.ASSEM A-2	S. / P.: 1 / 1	Zustand / Status: Freigegeben			

3D-modelliert (Pro/ENGINEER)