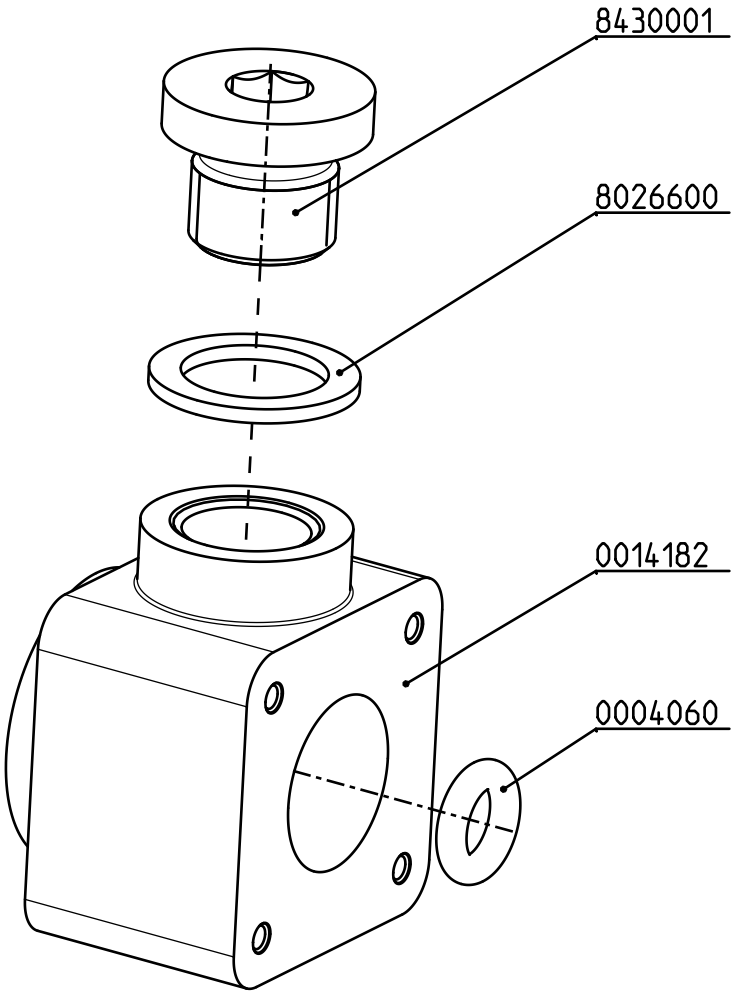

1:1

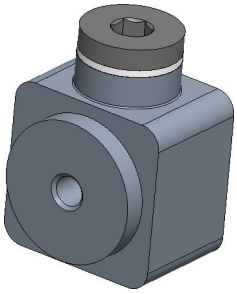

1:1

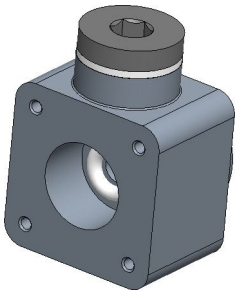

0004060	O - Ring	O - Ring	1
8430001	Verschlussschraube	Screw plug	1
8026600	Dichtring	Seal ring	1
0014182	Anschlussstück M5, Sensoranschluss G1/8"	Connection piece M5, sensor connection 1/8" BSP	1
Art-Nr./Art-No.	Benennung	Description	Stk./Qty.

Gez. & Gen.: Drawn & Appr.:	Datum / Date:	Visum / Sign:	Index / Index:	Aenderung / Change:
	08.05.24	EGJ	A 1	-

ABNOX

Benennung / Description:
Anschlussstück AXDV-C2 M5 inkl. Abdichtung

Connection piece AXDV-C2 M5 including seal

Art.-Nr. / Art.-No.: 0015706

Z.-Format / Size: A4

Zeichnungsnummer / Drawing number: E002-39468 _ A 1

Massstab / Scale: 2:1

Dok.Art / Type: Massblatt

Modell / Model: 002-39468.ASSEM A-2

S. / P.: 1 / 1

Zustand / Status: Freigegeben