Artikel-Nr. Article-No.	Beschreibung Description
4354900	Ersatzteilset 1 Spare parts kit 1
4369500	Ersatzteilset 2 Spare parts kit 2
4369600	Ersatzteilset 3 Spare parts kit 3
4369700	Ersatzteilset 4 Spare parts kit 4

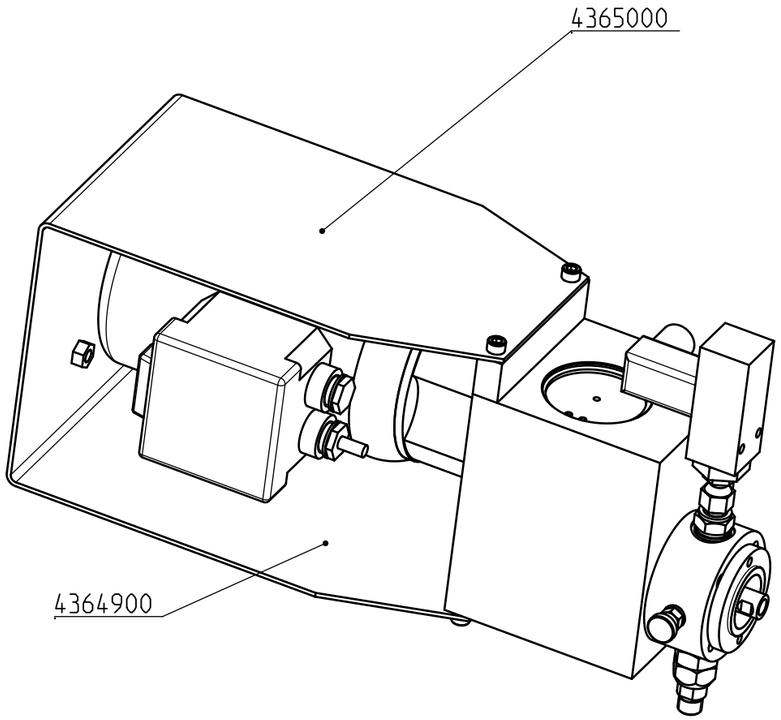

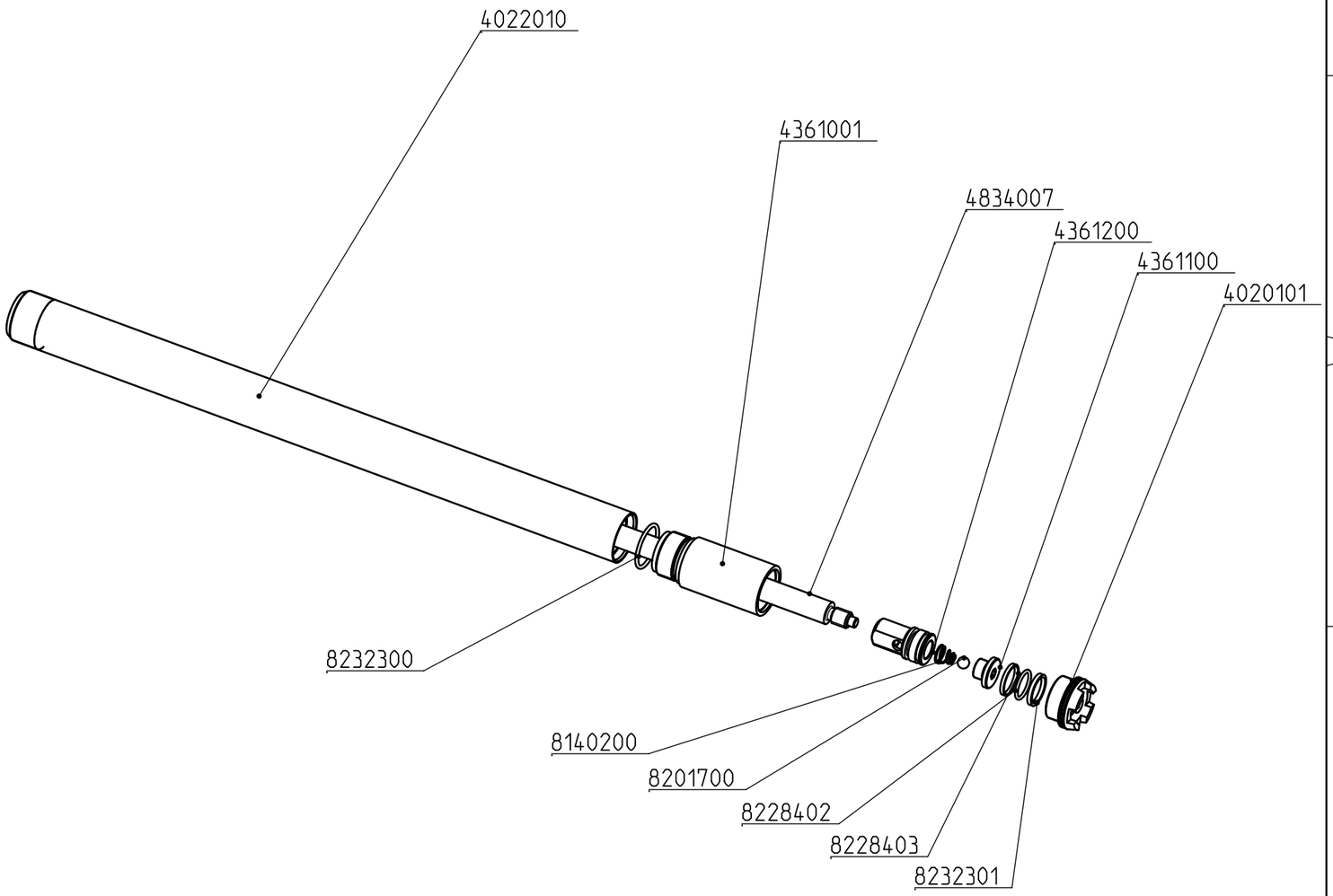

	Hauptabmessung : 882x182x185 mm					Art. - Nr. :	4355200
	Gez.:	Datum: 19.04.16	Visum: BAP (BAP: Abnox)	Index: A	Version: 1	Aenderung: -	Blatt Nr.: 1 / Anzahl Bl.: 2 / Massstab: 3:10
ABNOX® Langackerstrasse 25 CH-6330 Cham www.abnox.com	Benennung: AX-2000-2-M AX-2000-2-M					Z.-Format: A3	Zeichnungsnummer: E43552-00
Modell: 43552-00.ASSEM A-16	Ursp.: -				Ers. f.: -	Zustand:	Freigegeben

3D-modelliert (Pro/ENGINEER)

Art-Nr./Art-No.	Benennung	Description	Stk./Qty.
8201700	Kugel	Ball	1
4364900	Schild	Sign	1
4020101	Ansaugventil	Suction valve	1
8232300	O - Ring	O - Ring	1
4361001	Druckzylinder	Hydraulic cylinder	1
4022010	Ansaugrohr	Suction tube	1
8228403	Kolbendichtung	Piston seal	1
8228402	O - Ring	O - Ring	1
8232301	Fuehrungsring	Guide band	1
4361100	Kolbenboden	Valve Seat	1
8140200	Kegelfeder	Conical spring	1
4361200	Kolben	Piston	1
4834007	Kolbenstange	Piston rod	1
4365000	Antrieb	Drive	1

Hauptabmessung : 882x182x185 mm

Art. - Nr. : 4355200

Gez.:	Datum:	Visum:	Index:	Version:	Aenderung:	Blatt Nr.:	Anzahl Bl.:	Massstab:
	19.04.16	BAP (BAP: Abnox)	A	1	-	2	2	3:10

ABNOX®
Langackerstrasse 25
CH-6330 Cham
www.abnox.com

Benennung:
AX-2000-2-M
AX-2000-2-M

Z.-Format: A4

Zeichnungsnummer:
E43552-00

Modell: 43552-00.ASSEM A-16 | Ursp.: - | Ers. f.: - | Zustand: Freigegeben

3D-modelliert (Pro/ENGINEER)