Schutzvermerk nach ISO 16016 / Protection notices ISO 16016

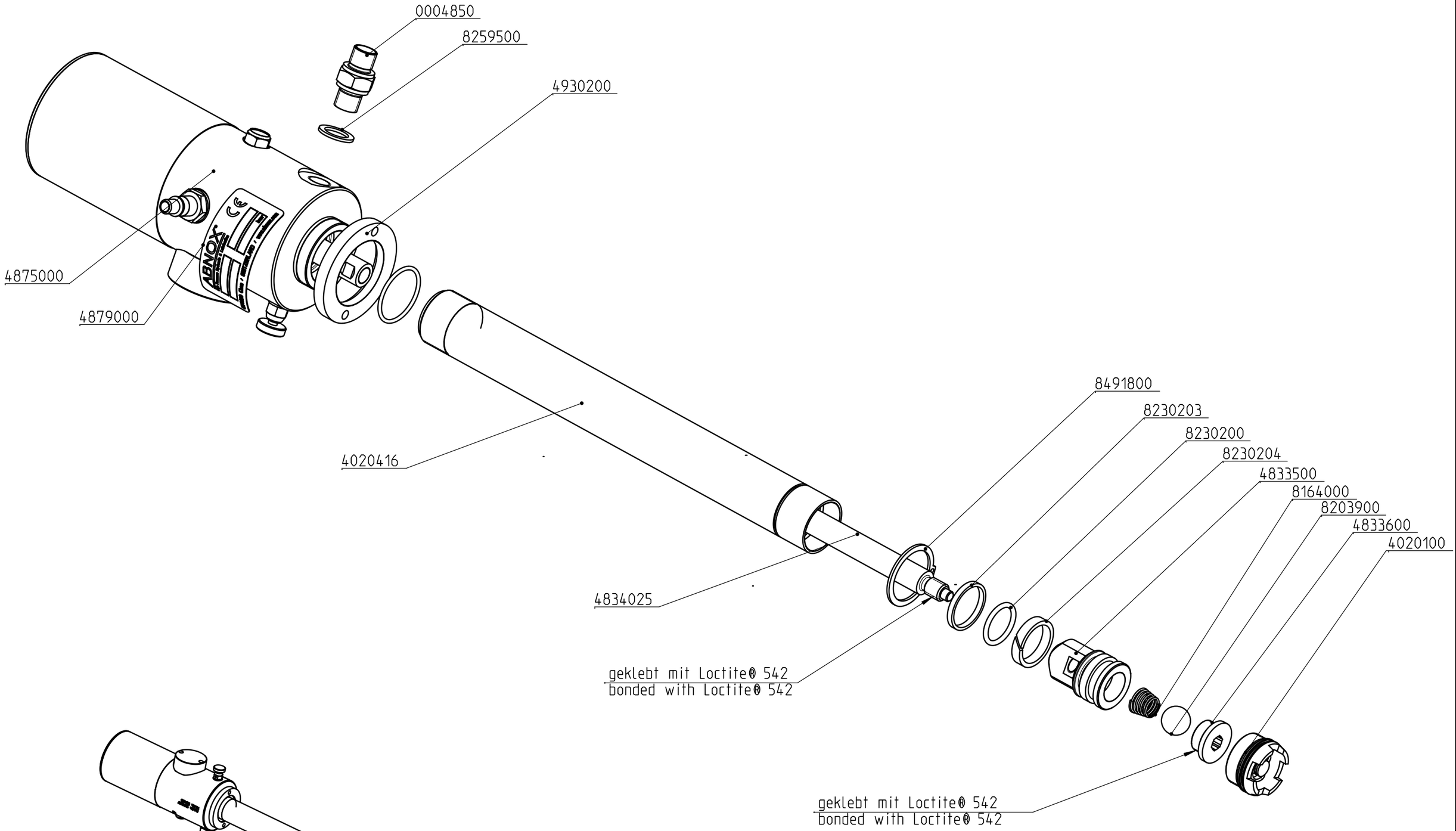

1:5

Artikel-Nr. Article-No.	Beschreibung Description
4039600	Dichtungssatz Seal kit

	Hauptabmessung : - mm					Art. - Nr. :		4060010
	Gez.:	Datum:	Visum:	Index:	Version:	Aenderung:	Blatt Nr.:	Anzahl Bl.:	Massstab:
		22.03.16	BAP (BAP: Abnox)	B	2	CR0000302	1	2	1:2
							Z.-Format:	A3	

ABNOX®

Langackerstrasse 25
CH-6330 Cham
www.abnox.com

Benennung:
Foerderpumpe 5:1
Lubricating pump 5:1

Zeichnungsnummer:
E40600-10

Modell:	40600-10.ASSEM A-7	Ursp.:	-	Ers. f.:	-	Zustand:	Freigegeben

3D-modelliert (Pro/ENGINEER)

Art-Nr./Art-No.	Benennung	Description	Stk./Qty.
8491800	Sicherungsring	Retaining ring	1
4879000	Typenschild	nameplate	1
8164000	Kegelfeder	Conical spring	1
8203900	Kugel	Ball	1
8230203	Kolbendichtung	Piston seal	1
8230204	Fuehrungsring	Guide band	1
8230200	O - Ring	O - Ring	1
4930200	Mutter	Nut	1
0004850	Verschraubung hydraulisch	Screw fastening hydraulic	1
8259500	Schraubendichtung	Screw seal	1
4020100	Ventil kompl.	Piston assembly	1
4833600	Kolbenboden	Valve seat	1
4833500	Kolben	Piston	1
4020416	Ansaugrohr	Suction tube	1
4834025	Kolbenstange	Piston rod	1
4875000	Luftmotor	Air motor	1

Hauptabmessung : - mm

Art. - Nr. : 4060010

Gez.:	Datum:	Visum:	Index:	Version:	Aenderung:	Blatt Nr.:	Anzahl Bl.:	Massstab:
	22.03.16	BAP (BAP: Abnox)	B	2	CR0000302	2	2	1:5

ABNOX®
Langackerstrasse 25
CH-6330 Cham
www.abnox.com

Benennung:

Foerderpumpe 5:1
Lubricating pump 5:1

Z.-Format: A4

Zeichnungsnummer:

E40600-10

Modell: 40600-10.ASSEM A-7 | Ursp.: - | Ers. f.: - | Zustand: Freigegeben

3D-modelliert (Pro/ENGINEER)