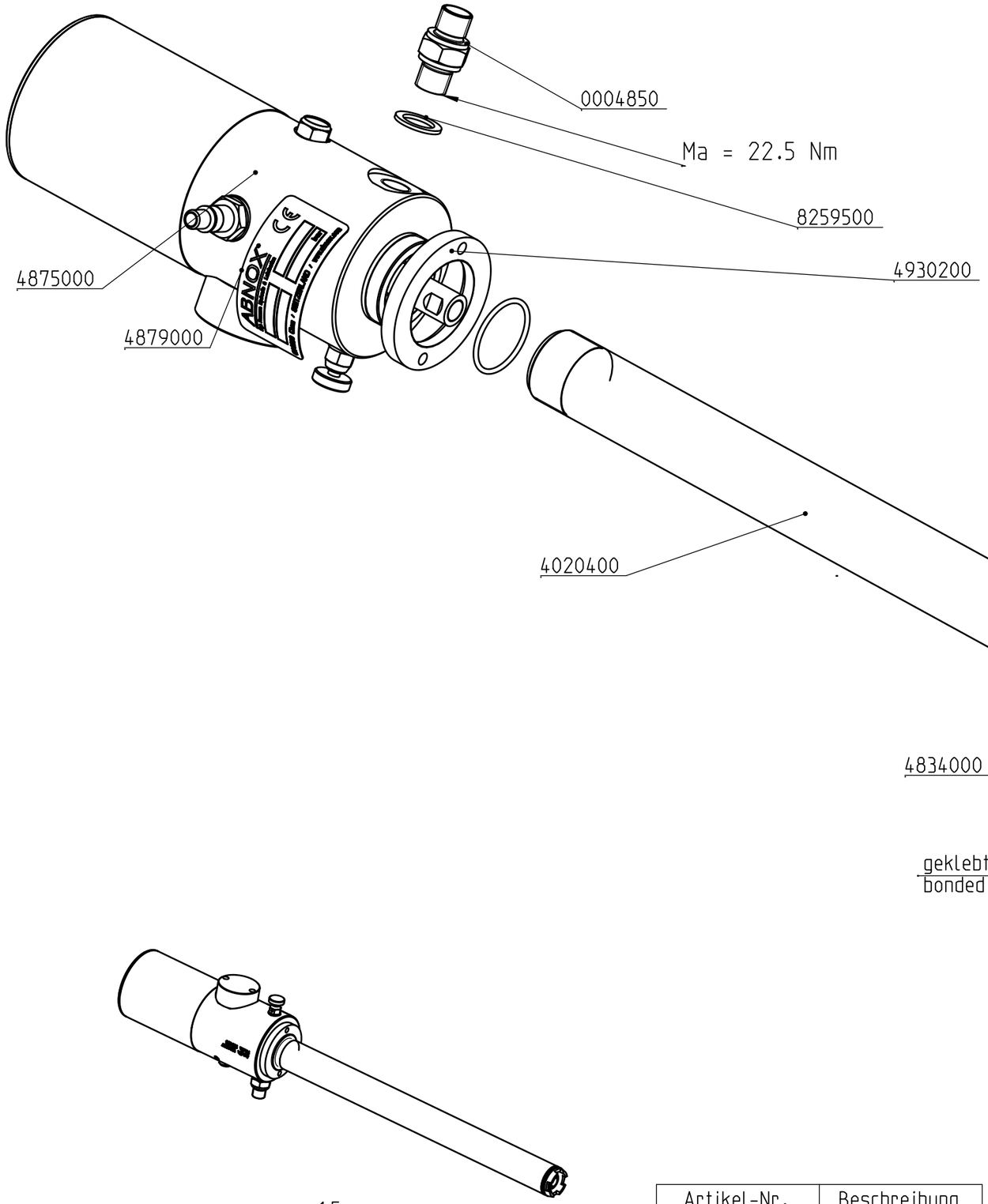

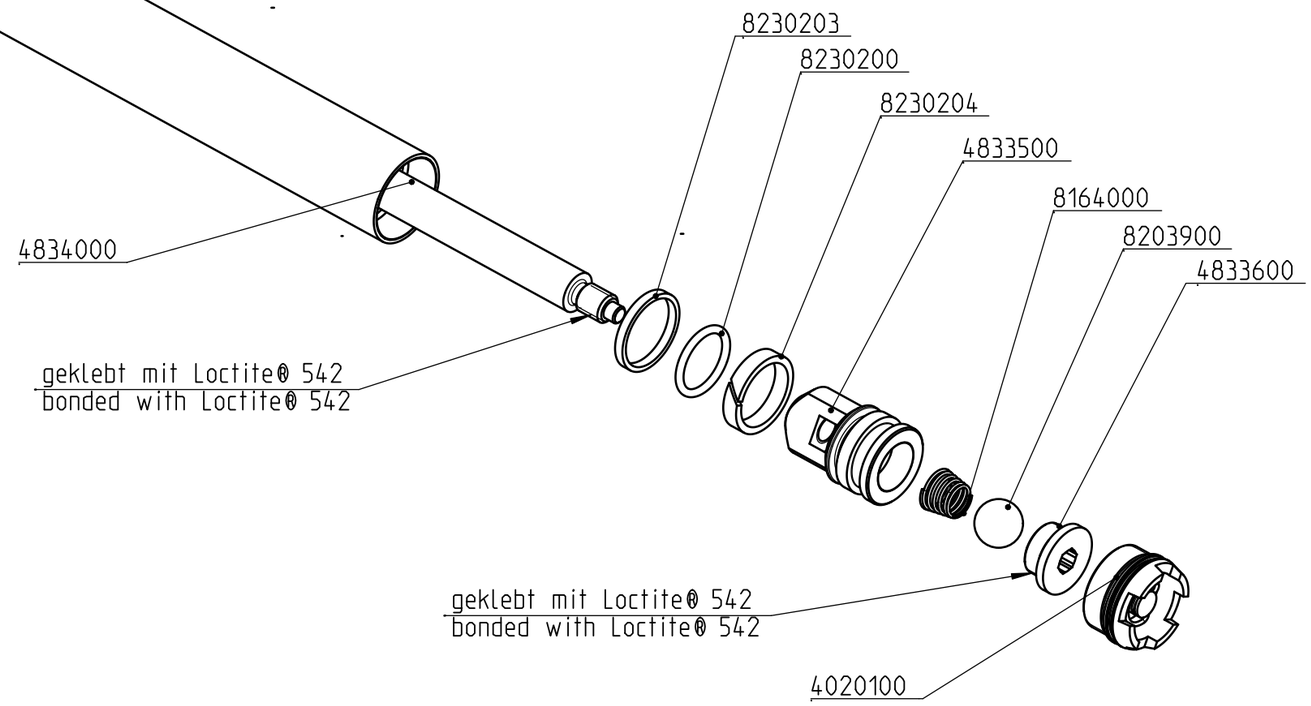

1:5

Artikel-Nr. Article-No.	Beschreibung Description
4039600	Dichtungssatz Seal kit

	Hauptabmessung :	- mm				Art. - Nr. :		4030100
	Gez.:	Datum: 22.03.16	Visum: BAP (BAP: Abnox)	Index: A	Version: 1	Aenderung: CR0000302	Blatt Nr.: 1	Anzahl Bl.: 2	Massstab: 1:2
ABNOX® Langackerstrasse 25 CH-6330 Cham www.abnox.com			Benennung: Foerderpumpe 5:1 Lubricating pump 5:1				Z.-Format: A3		
							Zeichnungsnummer: E40301-00		
Modell: 40301-00.ASSEM A-8			Ursp.: -			Ers. f.: -	Zustand: Freigegeben		

3D-modelliert (Pro/ENGINEER)

Art-Nr./Art-No.	Benennung	Description	Stk./Qty.
4879000	Typenschild	nameplate	1
8164000	Kegelfeder	Conical spring	1
8203900	Kugel	Ball	1
8230203	Kolbendichtung	Piston seal	1
8230204	Fuehrungsring	Guide band	1
8230200	O - Ring	O - Ring	1
4930200	Mutter	Nut	1
0004850	Verschraubung hydraulisch	Screw fastening hydraulic	1
8259500	Schraubendichtung	Screw seal	1
4020100	Ventil kompl.	Piston assembly	1
4833600	Kolbenboden	Valve seat	1
4833500	Kolben	Piston	1
4020400	Ansaugrohr	Suction tube	1
4834000	Kolbenstange	Piston rod	1
4875000	Luftmotor	Air motor	1

Hauptabmessung : - mm

Art. - Nr. : 4030100

Gez.:	Datum:	Visum:	Index:	Version:	Aenderung:	Blatt Nr.:	Anzahl Bl.:	Massstab:
	22.03.16	BAP (BAP: Abnox)	A	1	CR0000302	2	2	1:5

ABNOX®
Langackerstrasse 25
CH-6330 Cham
www.abnox.com

Benennung:

Foerderpumpe 5:1
Lubricating pump 5:1

Z.-Format: A4

Zeichnungsnummer:

E40301-00

Modell:	Ursp.:	Ers. f.:	Zustand:
40301-00.ASSEM A-8	-	-	Freigegeben

3D-modelliert (Pro/ENGINEER)