Schutzvermerk nach ISO 16016 / Protection notices ISO 16016

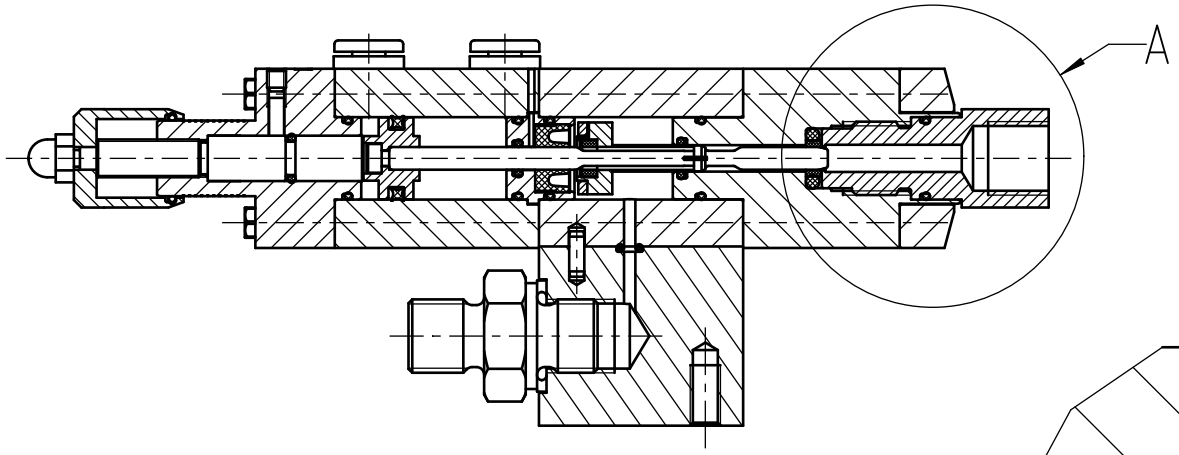


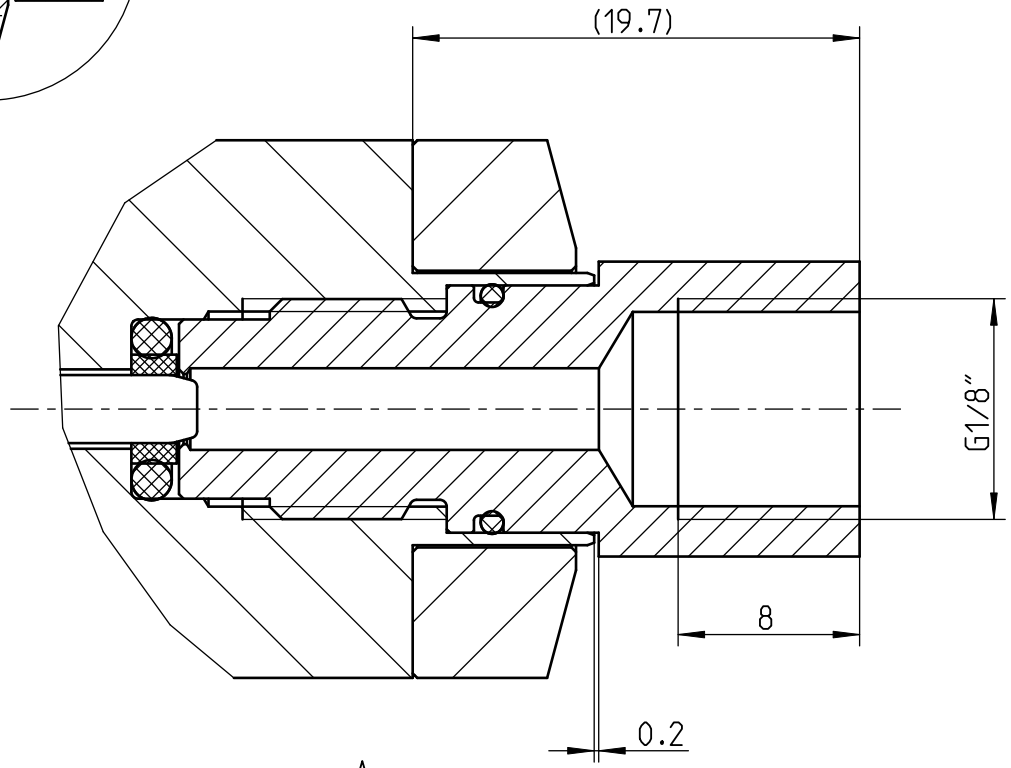


A
3:1

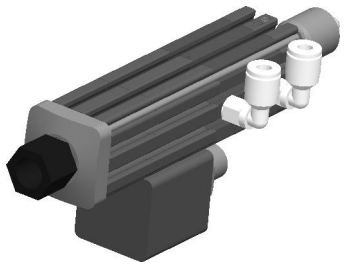

1:2

| | | | | | | | | |
|---|---|---|---|---|---|---|---|---|
| | Hauptabmessung : 137x51x39 mm | | | | | Art. - Nr. : | | 0002230 |
| | Gez.: | Datum: 27.06.18 | Visum: MAS (MAS: Abnox) | Index: A | Version: 1 | Aenderung: | Blatt Nr.: 1 | Anzahl Bl.: 1 | Massstab: 1:1 |
| ABNOX® Langackerstrasse 25 CH-6330 Cham www.abnox.com | Benennung: G1/8" Adapter G1/8" Adapter | | | | | | Z.-Format: A4 | | |
| | | | | | | | Zeichnungsnummer: M000-75252 | | |
| Modell: 000-75252.ASSEM A-1 | Ursp.: AA00000.00 | | | Ers. f.: AA00000.00 | | | Zustand: Freigegeben | | |

3D-modelliert (Pro/ENGINEER)