Schutzvermerk nach ISO 16016 / Protection notices ISO 16016

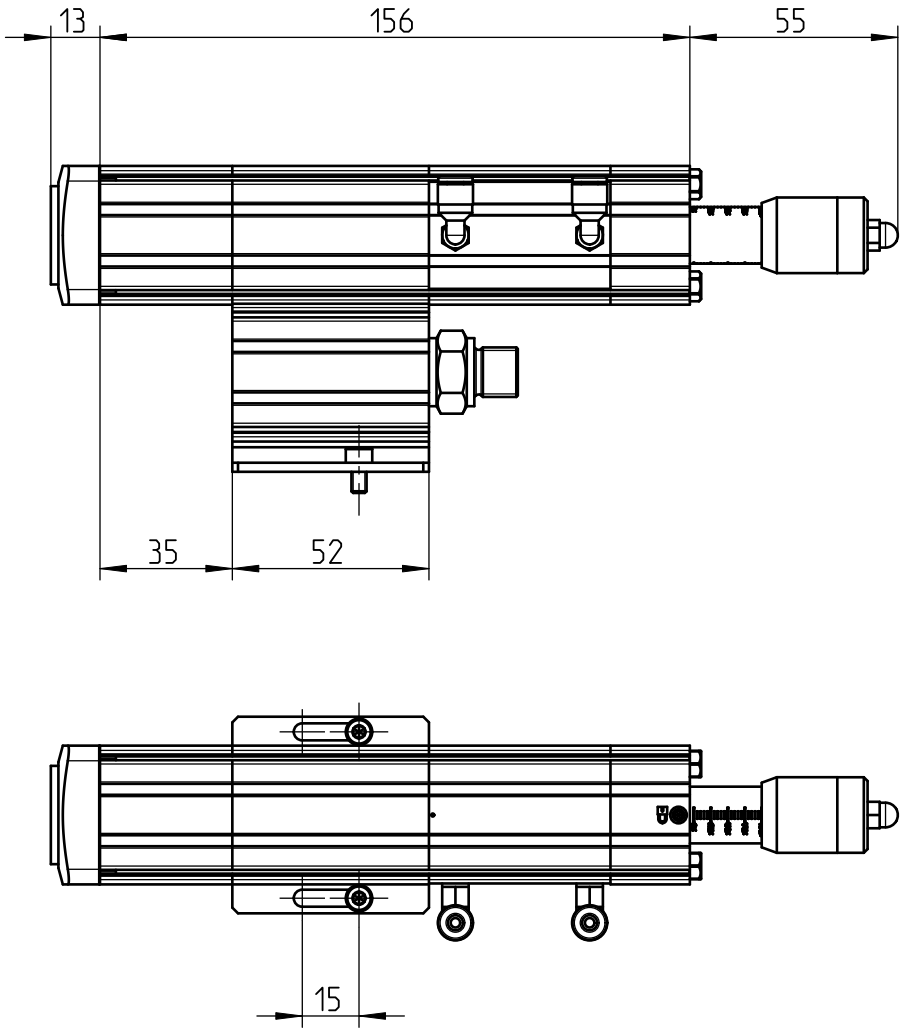

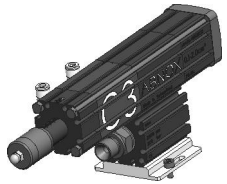

1:5

	Hauptabmessung :	LxBxH mm				Art. - Nr. :		0005610
	Gez.:	Datum: 17.06.16	Visum: BAP (BAP: Abnox)	Index: A	Version: 2	Aenderung: -	Blatt Nr.: 1	Anzahl Bl.: 1	Massstab: 1:2
ABNOX® Langackerstrasse 25 CH-6330 Cham www.abnox.com			Benennung: Anschlussplatte Connecting plate				Z.-Format: A4		
							Zeichnungsnummer: M000-39952		
Modell: 000-39952.ASSEM A-1			Ursp.: AA00000.00			Ers. f.: AA00000.00	Zustand: Freigegeben		

3D-modelliert (Pro/ENGINEER)