Schutzvermerk nach ISO 16016 / Protection notices ISO 16016

A-A
1:2

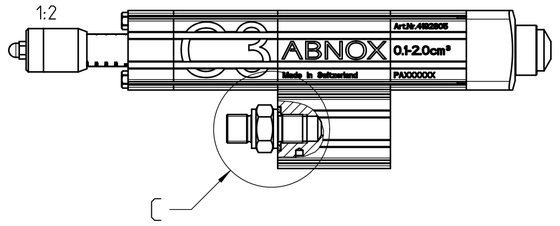

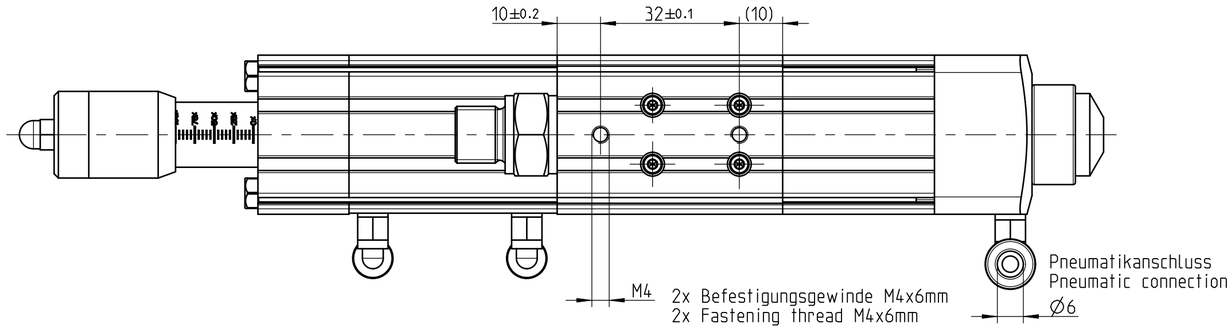

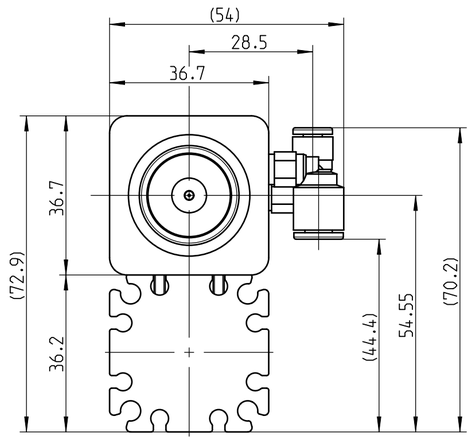

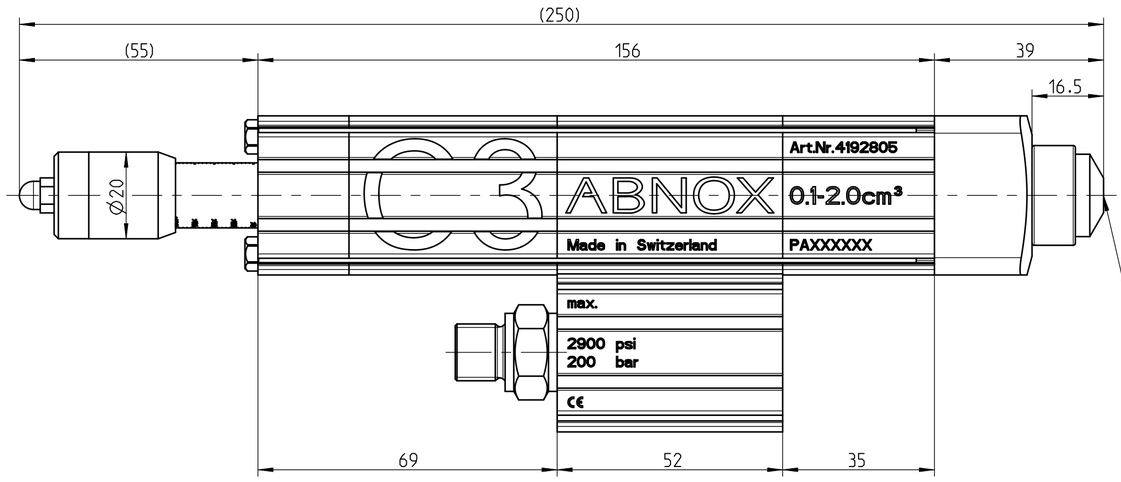

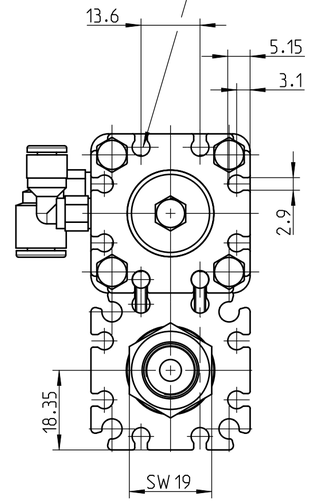

C-Nut Ø4mm fuer Magnetfeldsensor
(Option/Ausbauset Artikelnummer: 0001220)
C-nut Ø4mm for Magnetic field sensor
(upgrading options order number: 0001220

Medium Ausgang - Spruehkopf SPK2-RS15-0.5
Medium outlet - Spray head SPK2-RS15-05
- andere Strahlformen sind erhaeltlich
- other spray types are available

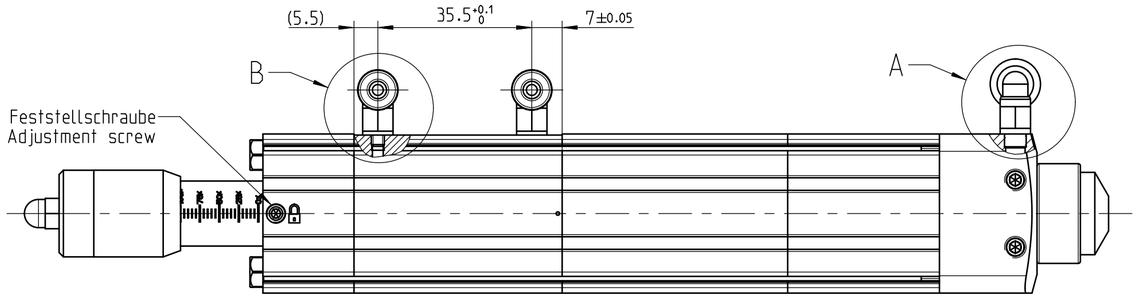

C
2:1

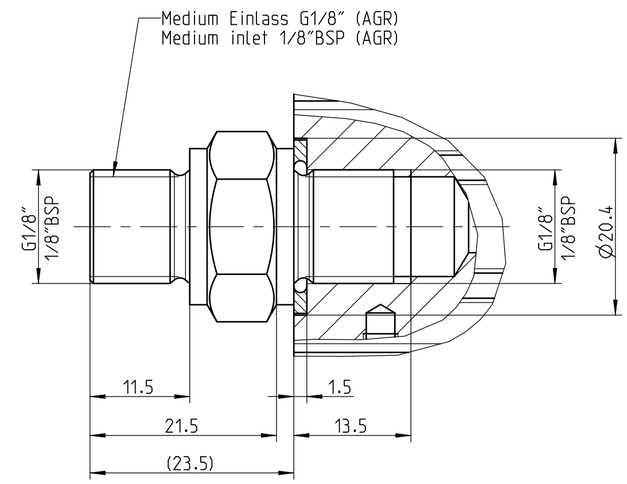

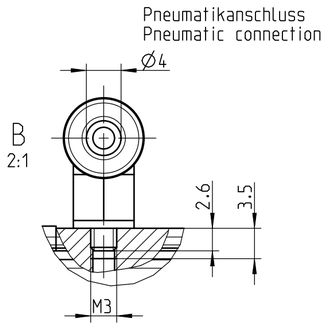

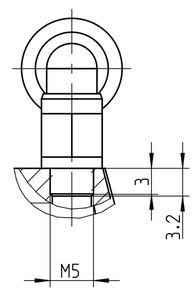

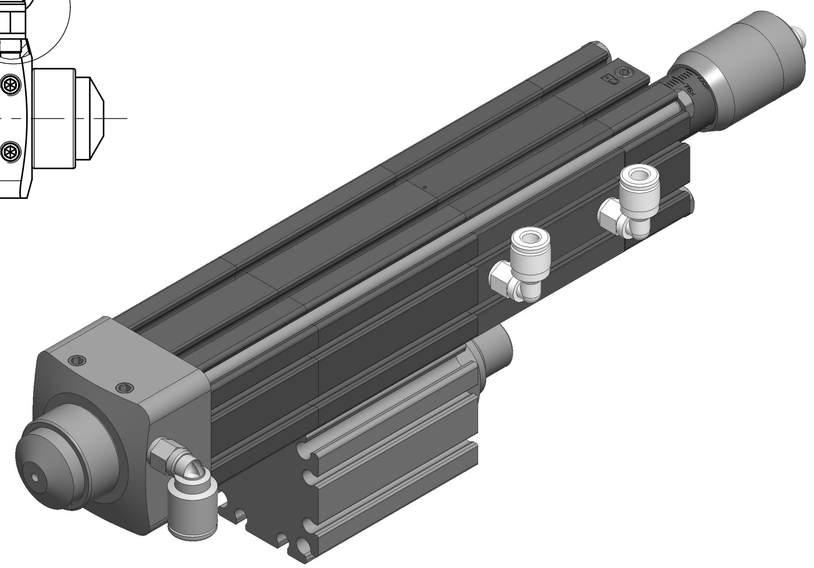

	Hauptabmessung : 250x54x73 mm					Art. - Nr. :		4192805
	Gez.:	Datum: 09.05.18	Visum: MAS (MAS: Abnox)	Index: A	Version: 2	Aenderung: -	Blatt Nr.: 1	Anzahl Bl.: 1	Massstab: 1:1
ABNOX Langackerstrasse 25 CH-6330 Cham www.abnox.com	Benennung: Dosierventil AXDV-C3-SPK2-RS15-0.5 Metering valve AXDV-C3-SPK2-RS15-0.5					Z.-Format: A2	Zeichnungsnummer: M000-56193	
Modell: 000-56193.ASSEM A-2	Ursp.: AA00000.00	Ers. f.: AA00000.00	Zustand: Freigegeben					

3D-modelliert (Pro/ENGINEER)