ABNOX®
Lubrication & Metering Solutions

For Smooth Operations

Gebrauchsanweisung

AXDV-C-SPK
AXDV-A-SPK







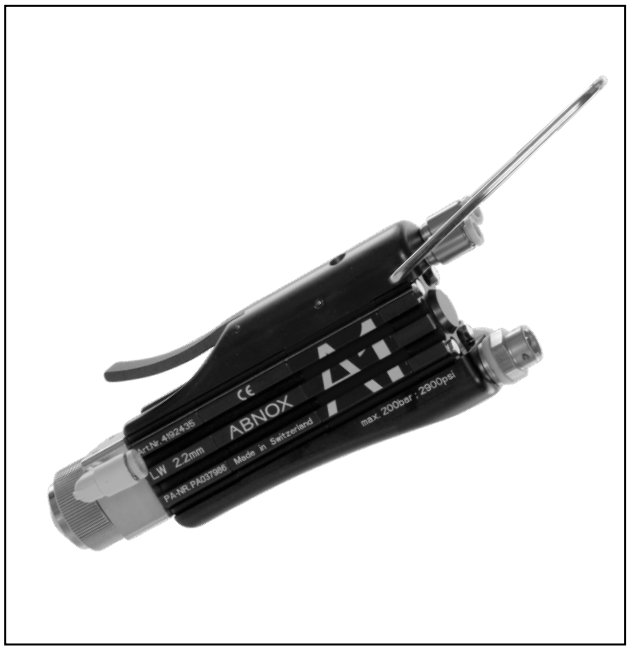

0005115_A2

DE Original Gebrauchsanweisung

EN Assembly instructions

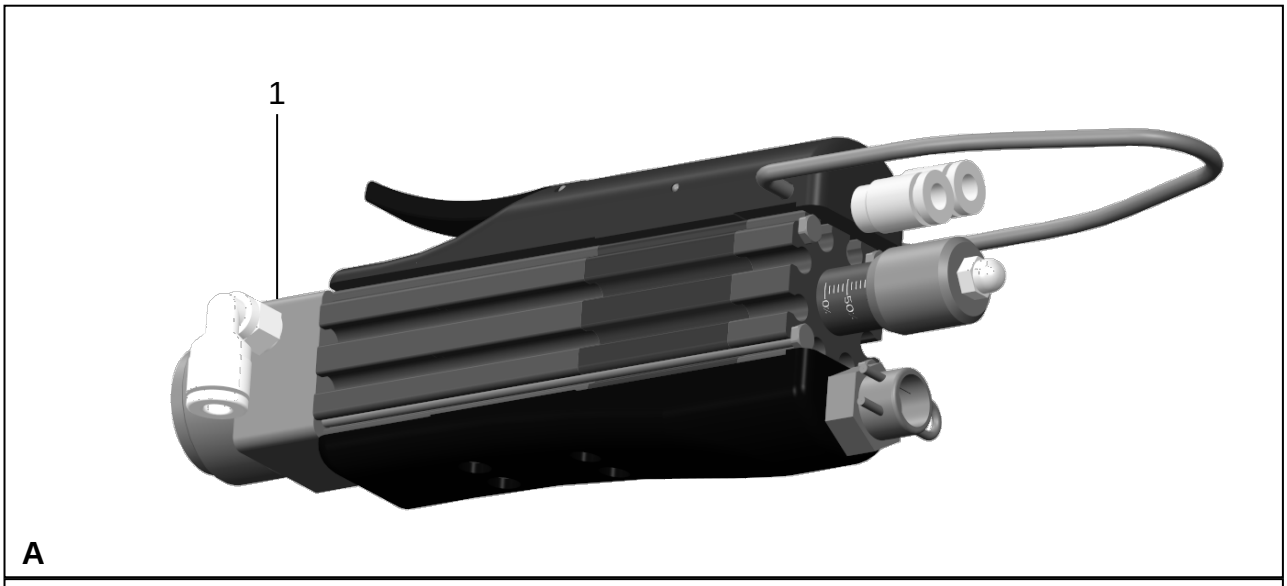
1
A

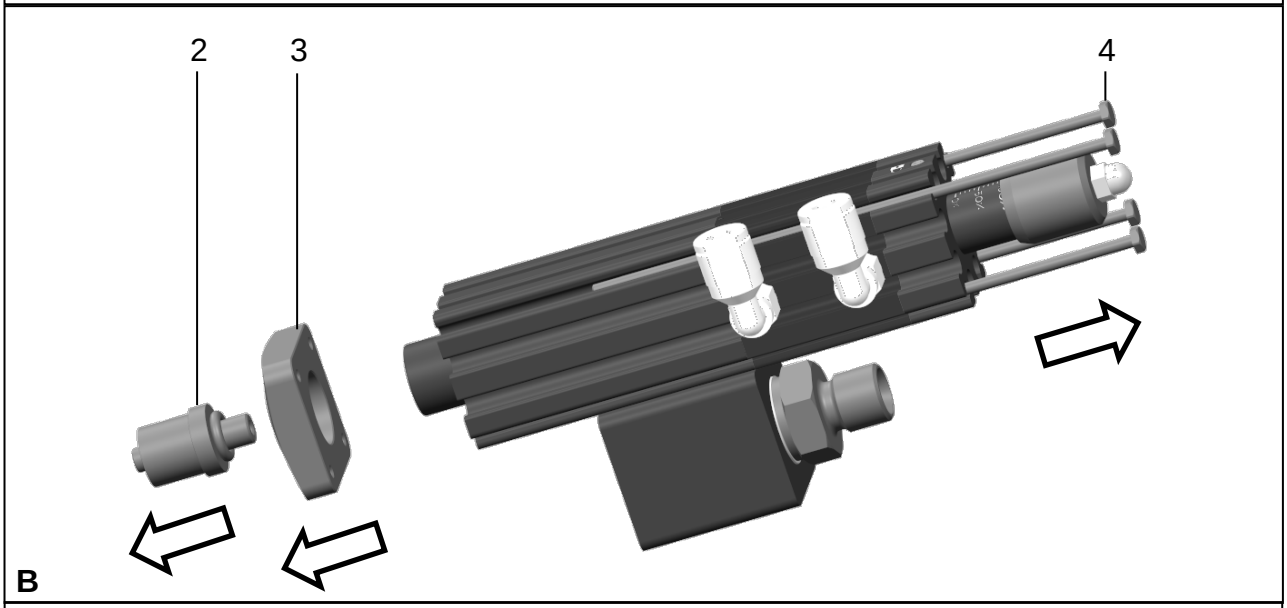
2
3
4
B

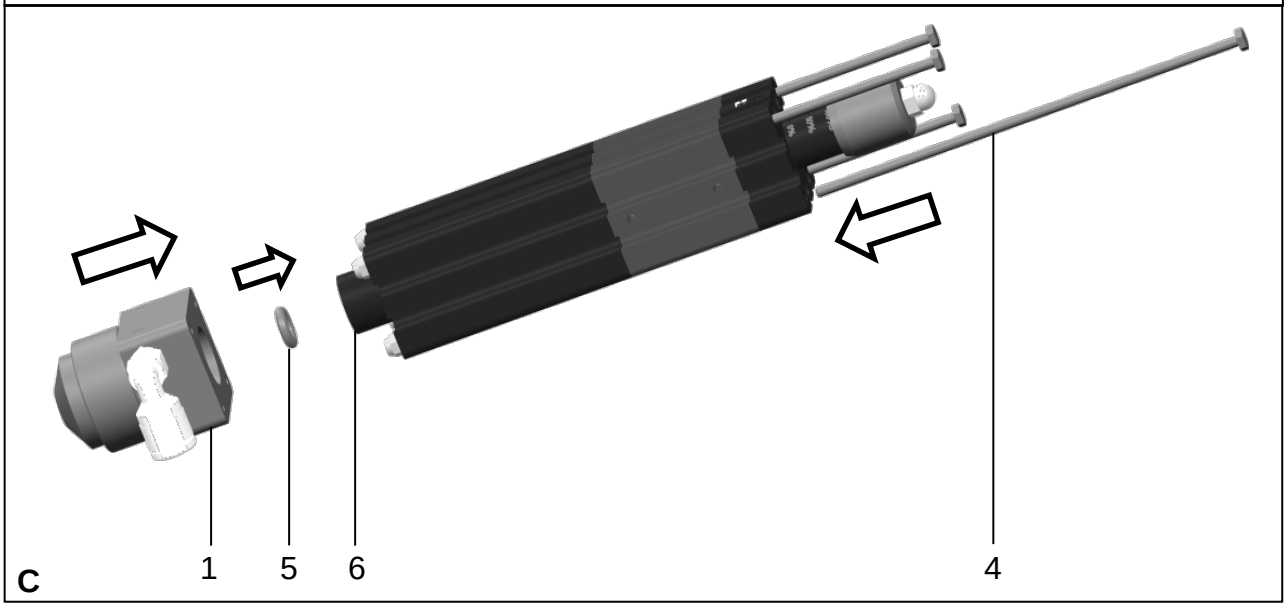
1
5
6
4
C

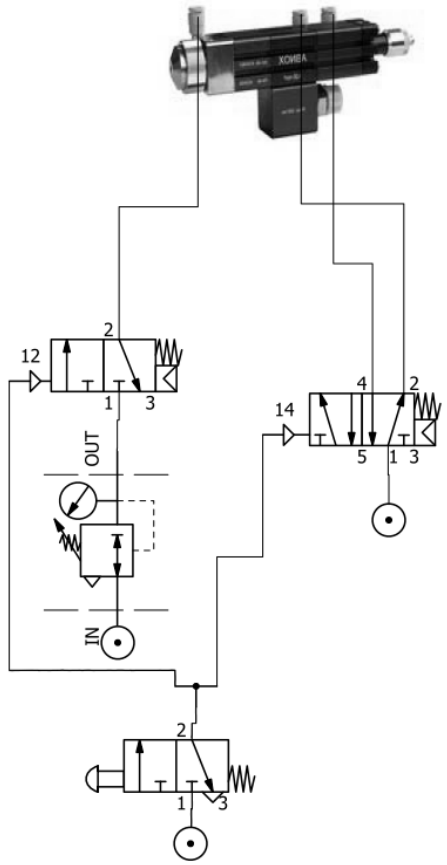

E

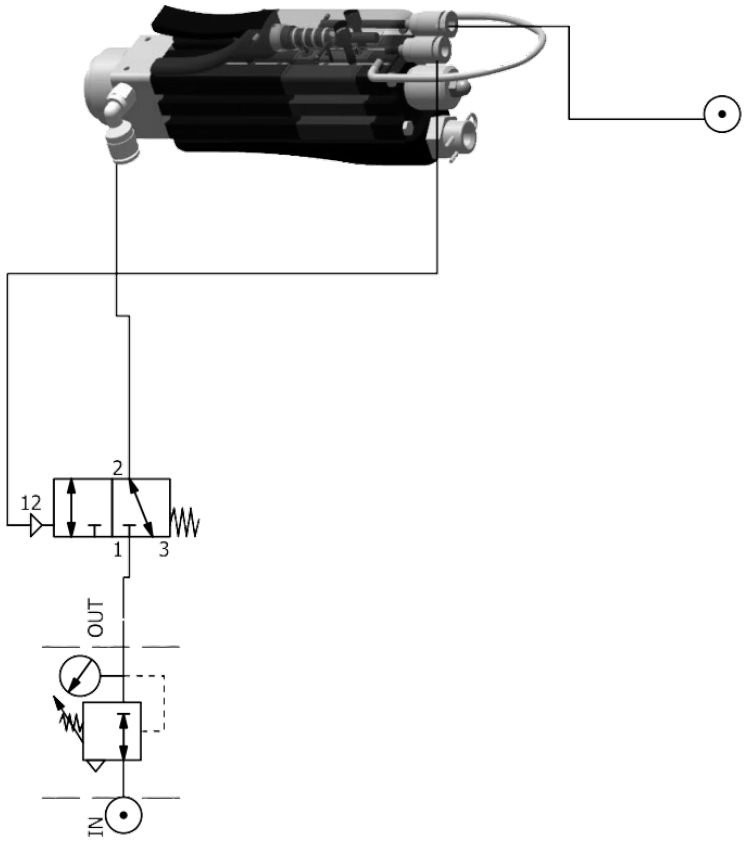

D

Allgemeiner Hinweis

Diese Gebrauchsanweisung dient ausschliesslich als Zusatz der **Betriebsanleitung Dosierventil AXDV-C/A**, sämtliche Sicherheitshinweise und Technische Daten sind aus dieser zu entnehmen.

Bezeichnung der abgebildeten Komponenten (A-D)

1. Sprühkopf
2. Dosiernadel-Adapter
3. Gewindeplatte
4. Befestigungsschraube
5. O-Ring
6. Medium Ausgang

Montage Sprühkopf

1. Entfernen des Dosiernadel-Adapters (Bild A/Nr.1) → ausschliesslich bei AXDV-C1/2 + A1.
2. Entfernen der vier Befestigungsschrauben (Bild B/Nr.4) am Dosierventil.
3. Entfernen der Gewindeplatte (Gewindeplatte wird beim Sprühventil nicht mehr benötigt).
4. Einsetzen des im Lieferumfang enthaltenen O-Rings.
5. Setzen des Sprühkopfs auf den Medium Ausgang.
6. Die vier Befestigungsschrauben montieren und anziehen.
   Drehmoment **M2 = 0.3Nm**
   Drehmoment **M4 = 3.0Nm**
7. Sprühventil an pneumatische Steuerung anschliessen.



HINWEIS
Das Nachrüsten der Sprühköpfe an die Dosierventile mit Handgriff (AXDV-Cx/Ax-PN/-SV/-HG) ist ohne mechanische Nacharbeit an den Dosierventilen nicht möglich. Bei Bedarf einer solchen Lösung wenden sie sich bitte an ihren ABNOX-Verkaufsberater.

Anschluss des Sprühventils

Anschluss AXDV-C/A = Siehe Bild E
Anschluss AXDV-C/A-PEN = Siehe Bild D

General information

These instructions for use are intended solely as a supplement to the **metering valve AXDV-C/A operating instructions**, from which all safety information and technical data must be obtained.

Description of the pictured components (A-D)

1. Spray nozzle
2. Metering needle adapter
3. Threaded plate
4. Mounting screw
5. O-ring
6. Media outlet

Spray nozzle installation

1. Remove the metering needle adapter (Figure A / no. 1) → this step is just for AXDV-C1/2 + A1 Version needed.
2. Remove the four mounting screws (Figure B / no. 4) on the metering valve.
3. Remove the threaded plate (threaded plate isn't required when using a spray valve).
4. Fit the O-rings included in the scope of delivery.
5. Set the spray nozzle onto the media outlet.
6. Install and tighten the four mounting screws.
   Torque **M2 = 0.3Nm**
   Torque **M4 = 3.0Nm**
7. Connect the spray valve to the pneumatic controller.



NOTE
Retrofitting the spray nozzles to the metering valves with handle (AXDV-Cx/Ax-PN/-SV/-HG) isn't possible without mechanical modifications to the metering valves. If such a solution is required, please contact your ABNOX sales representative.

Connecting the spray valve

Connecting AXDV-C/A = see figure E
Connecting AXDV-C/A-PEN = see figure E