1:2

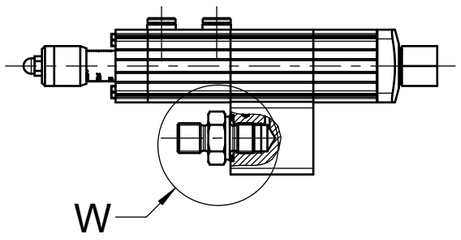

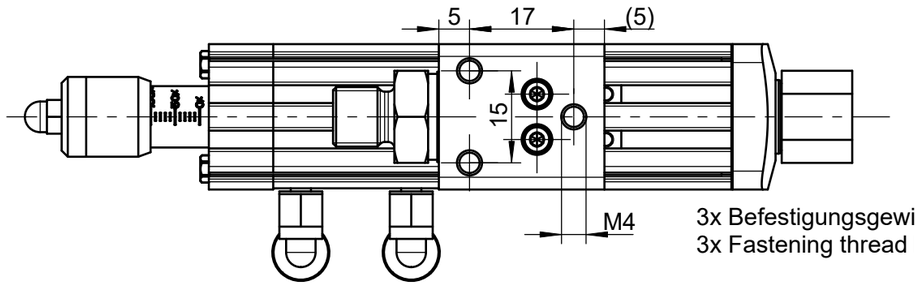

3x Befestigungsgewinde M4x6mm
3x Fastening thread M4x6mm

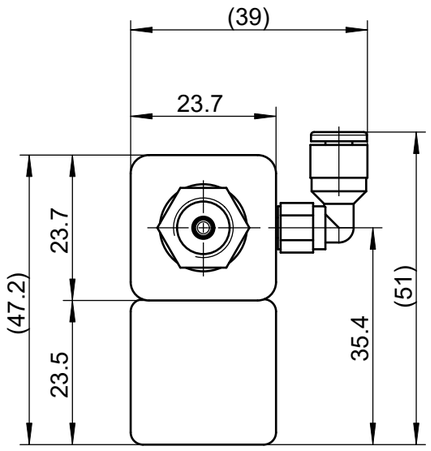

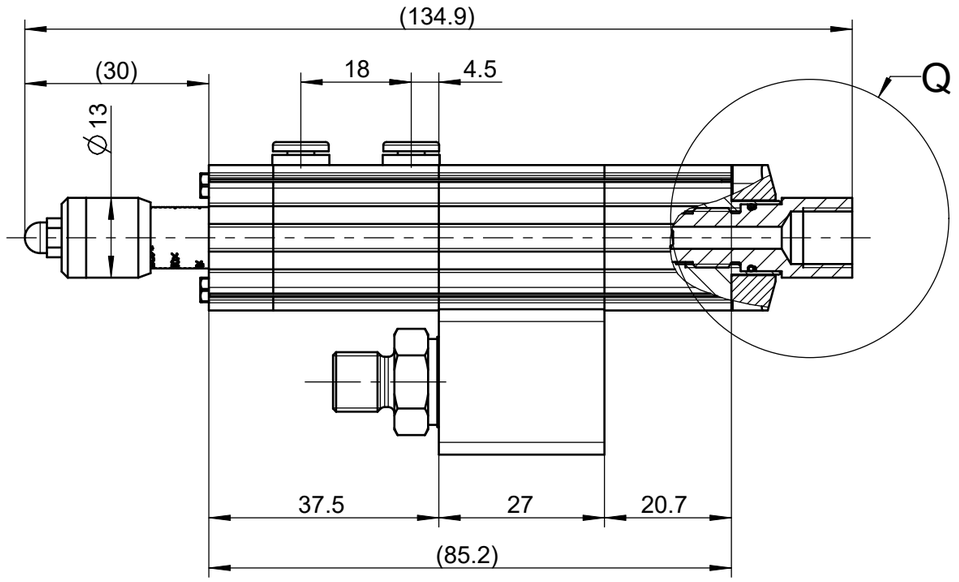

C-Nut ∅ 4mm fuer Magnetfeldsensor
(Option/Ausbauset Artikelnummer: 0001220)
C-nut ∅ 4mm for Magnetic field sensor
(upgrading options order number: 0001220)

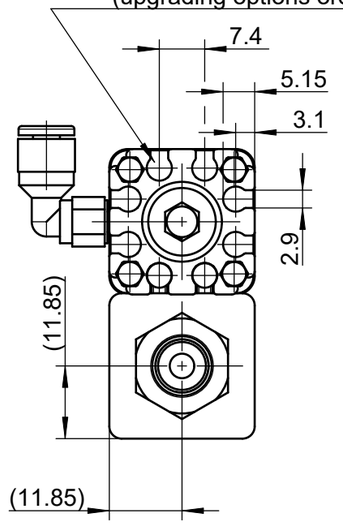

Pneumatikanschluss
Pneumatic connection

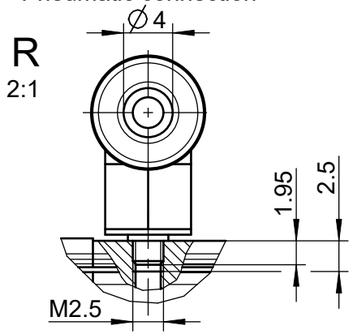

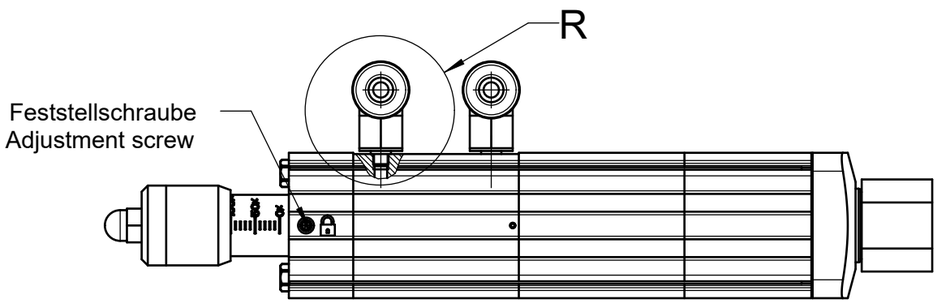

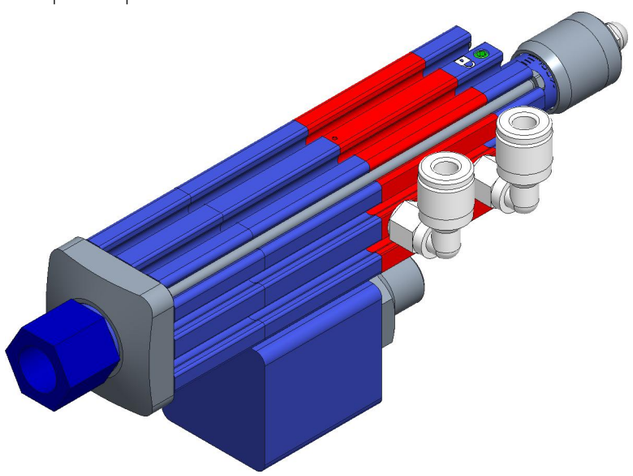

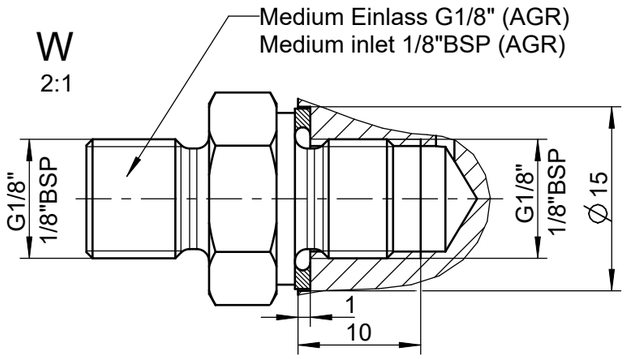

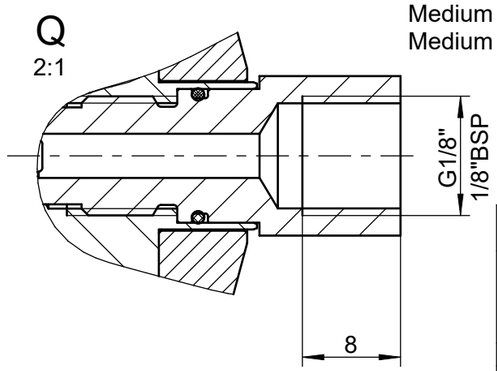

Gez. & Gen.: Drawn & Appr.:	Datum / Date: 08.04.21	Visum / Sign: FRM	Index / Index: A 2	Aenderung / Change: -	

ABNOX®

Benennung / Description:
Dosierventil AXDV-C1-LP-G1/8
Metering valve AXDV-C1-LP-G1/8

Art.-Nr. / Art.-No.: 0008528
Z.-Format / Size: A3
Zeichnungsnummer / Drawing number: M000-99587 _ A 2
Massstab / Scale: 1:1

Dok.Art / Type: DOKUMENTTYP
Modell / Model: 000-99587.ASSEM A-14
S. / P.: 1 / 1
Zustand / Status: Freigegeben

3D-modelliert (Pro/ENGINEER)