1:2

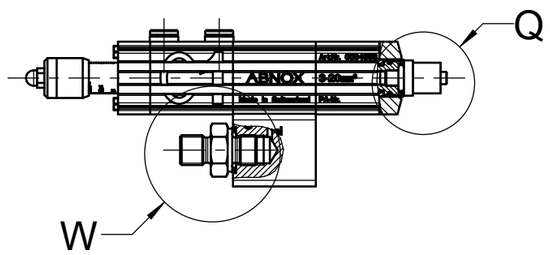

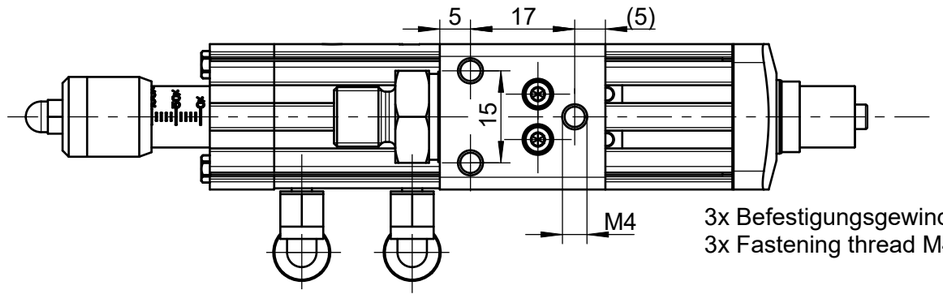

3x Befestigungsgewinde M4x6mm
3x Fastening thread M4x6mm

C-Nut ∅ 4mm fuer Magnetfeldsensor
(Option/Ausbauset Artikelnummer: 0001220)
C-nut ∅ 4mm for Magnetic field sensor
(upgrading options order number: 0001220)

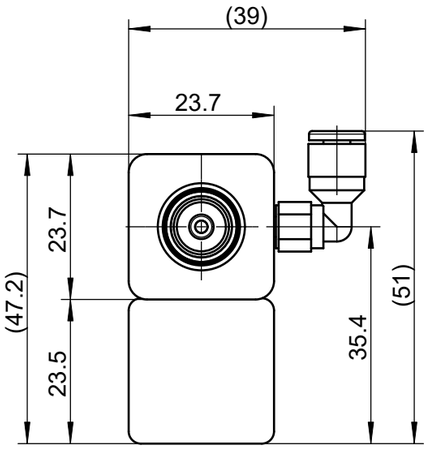

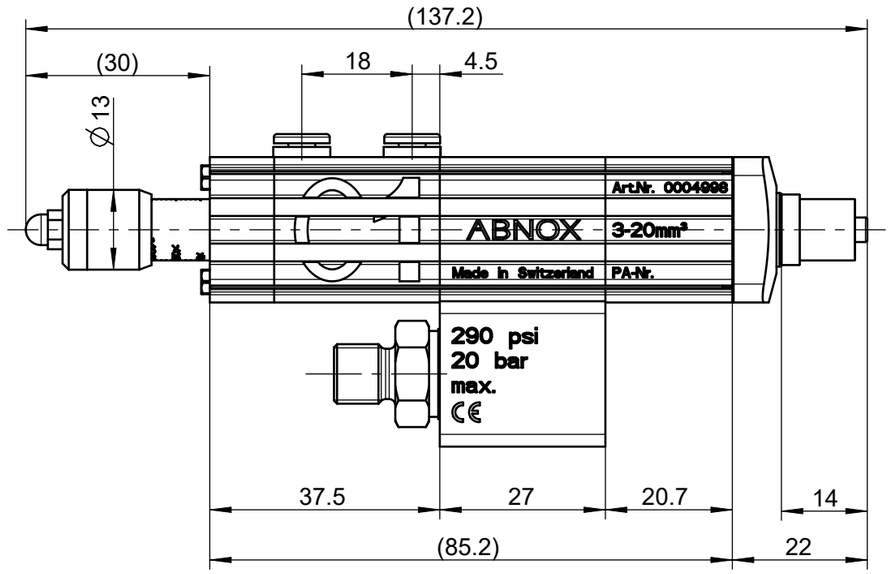

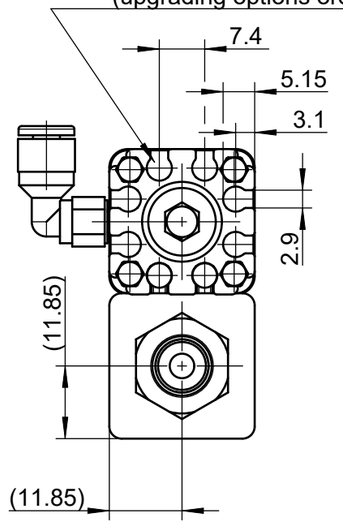

Pneumatikanschluss
Pneumatic connection

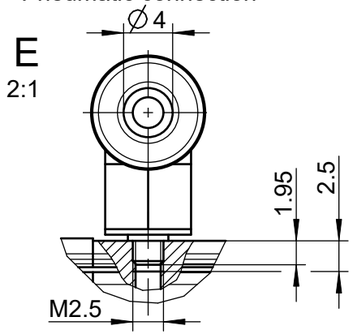

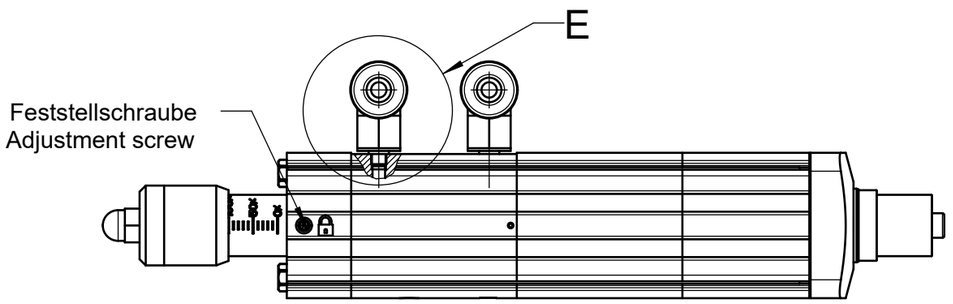

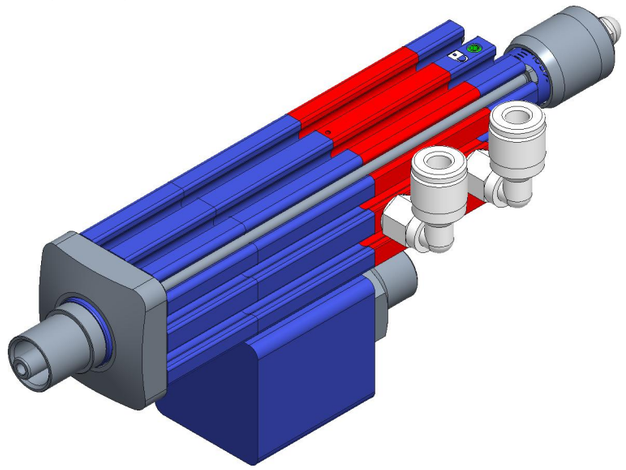

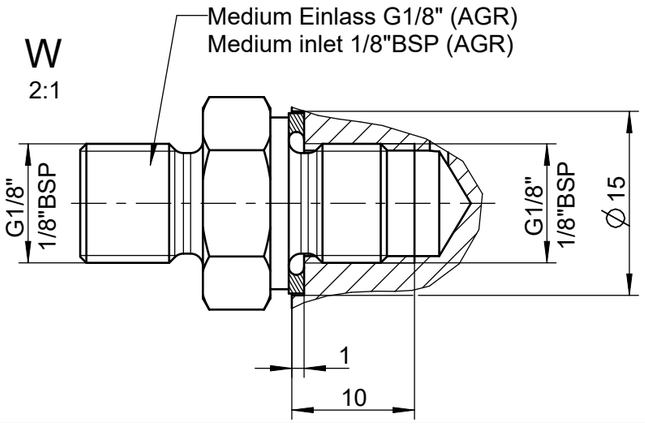

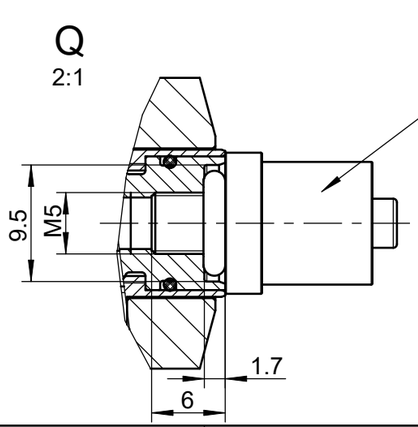

Dosiernadel-Adapter (LUER-Anschluss)
Dispensing Tip Adapter (LUER-Connection)
Option/Ausbauset: Dosierduesen Adapter G1/8", Artikelnummer: 0002230
upgrading options: Dispensing Nozzle Adapter 1/8"BSP, order number: 0002230

	Gez. & Gen.: Drawn & Appr.:	Datum / Date: 08.04.21	Visum / Sign: FRM	Index / Index: A 2	Aenderung / Change: PR001223
ABNOX	Benennung / Description: Dosierventil AXDV-C1-LP / Metering valve AXDV-C1-LP			Art.-Nr. / Art.-No.: 0004998	Z.-Format / Size: A3
Dok.Art / Type: DOKUMENTTYP				Zeichnungsnummer / Drawing number: M000-28083 _ A 2	Massstab / Scale: 1:1
Modell / Model: 000-28083.ASSEM A-49	S. / P.: 1 / 1	Zustand / Status: Freigegeben			

3D-modelliert (Pro/ENGINEER)