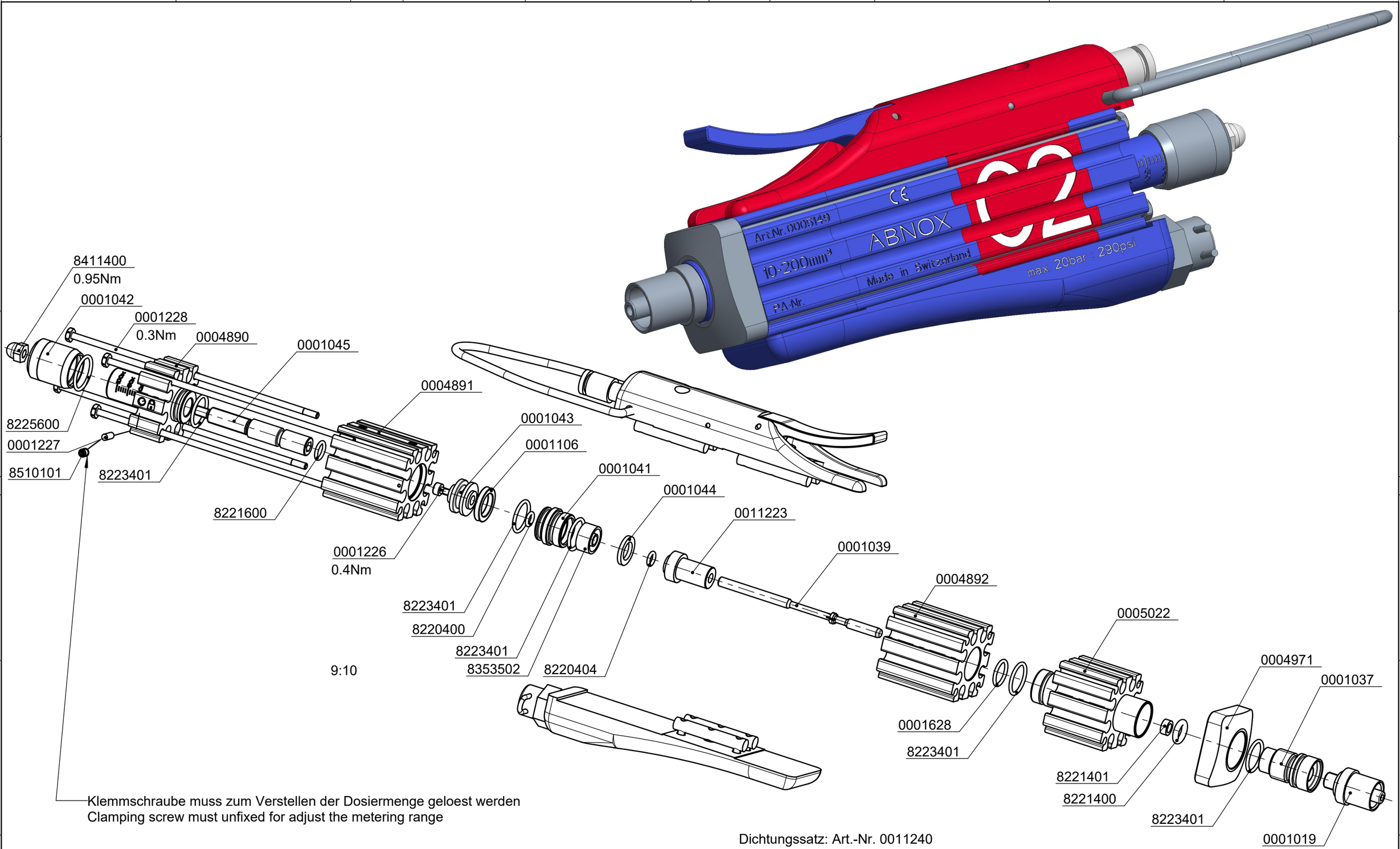


Klemmschraube muss zum Verstellen der Dosiermenge geloest werden
Clamping screw must unfixed for adjust the metering range

Dichtungssatz: Art.-Nr. 0011240
Seal kit: Art.-No. 0011240

| Gez. & Gen.: Drawn & Appr. | Datum / Date: | Visum / Sign: | Index / Index: | Aenderung / Change: |
|---|---|---|---|---|
| | 29.06.21 | FRM | A 7 | - |

ABNOX®

Benennung / Description:
Dosierventil AXDV-C2-PN-LP
Metering valve AXDV-C2-PN-LP

| Art.-Nr. / Art.-No.: | Z.-Format / Size: |
|---|---|
| 0005149 | A3 |
| Zeichnungsnummer / Drawing number: | Massstab / Scale: |
| E001-61673 _ A7 | 3:2 |

Dok.Art / Type: DOKUMENTTYP
Modell / Model: 001-61673.ASSEM A-7 | S. / P.: 1 / 3
Zustand / Status: Freigegeben

3D-modelliert (Pro/ENGINEER)

Schutzvermerk nach ISO 16016 Protection notices ISO 16016

## B-B
9:5

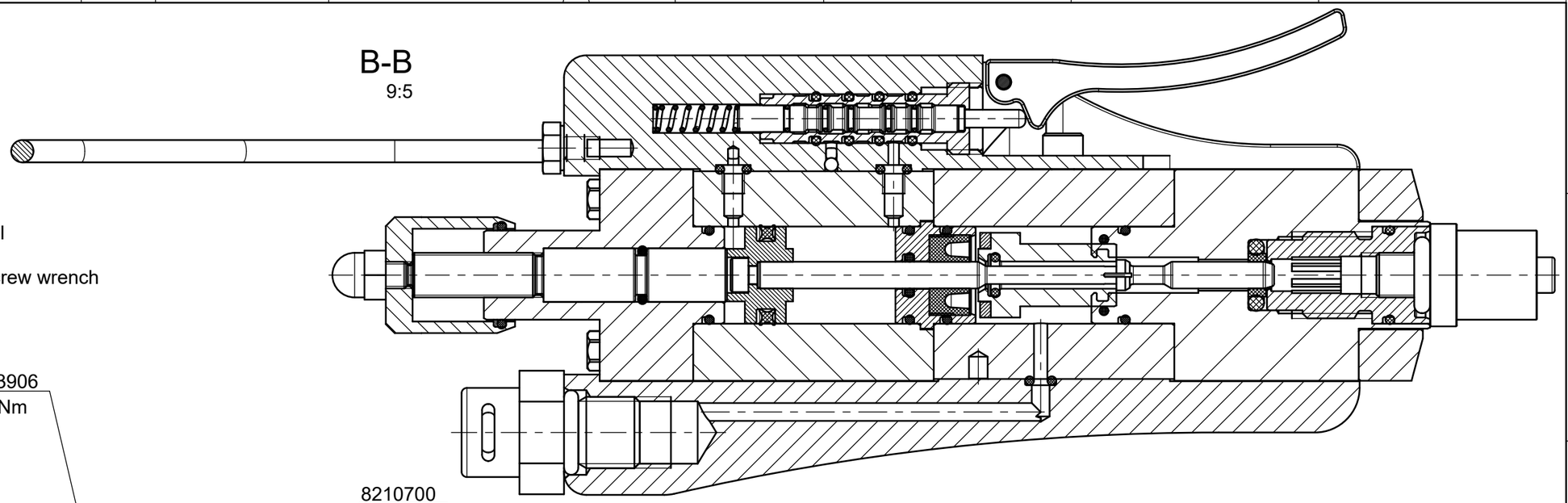

Einschrauben von Hand
festziehen um 90° Drehwinkel mit Schluessel
Manual screwing
torque down about 90° rotation angle with screw wrench

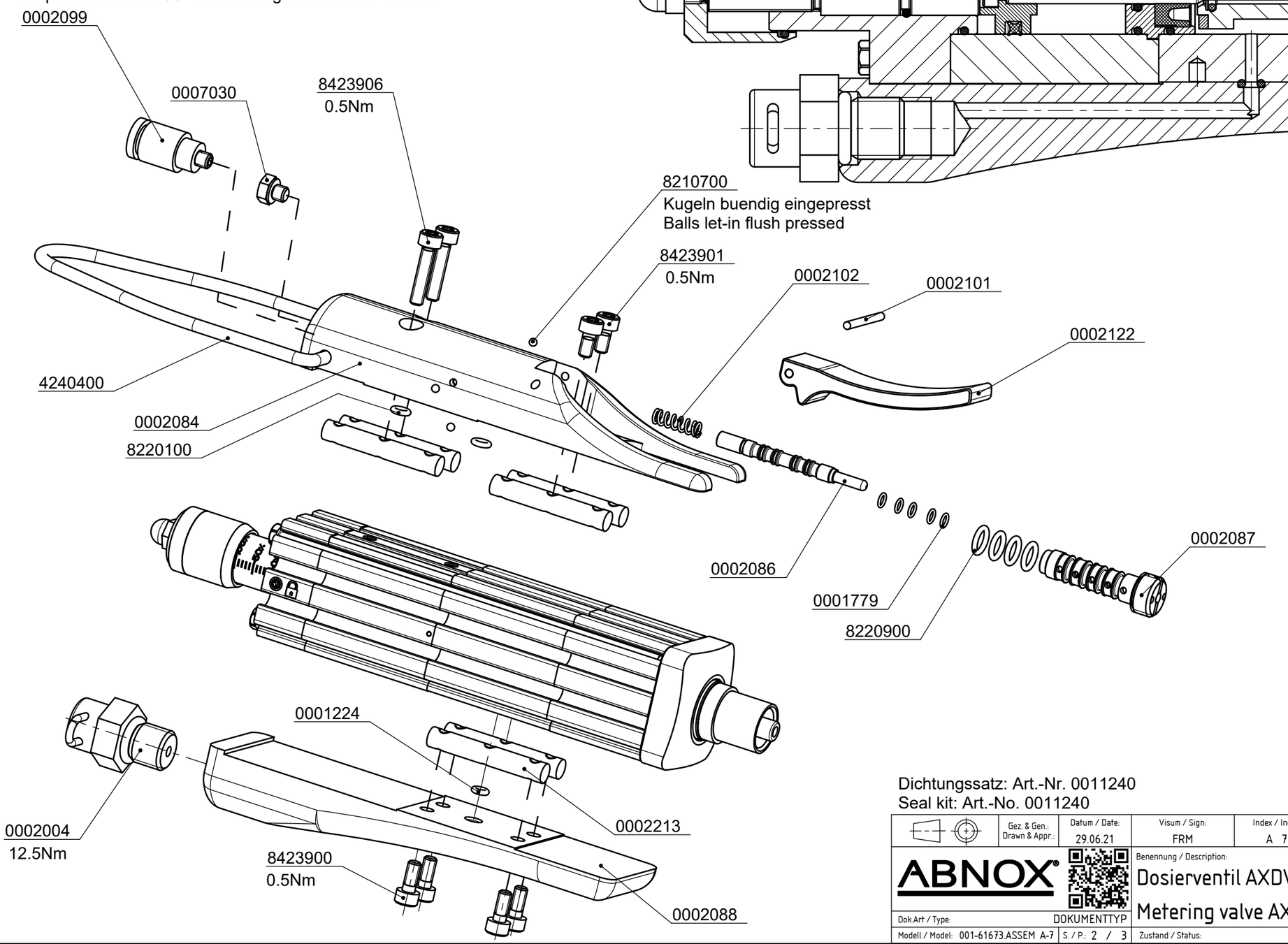


Dichtungssatz: Art.-Nr. 0011240
Seal kit: Art.-No. 0011240

| Gez. & Gen.: Drawn & Appr. | Datum / Date: | Visum / Sign: | Index / Index: | Aenderung / Change: |
|---|---|---|---|---|
| | 29.06.21 | FRM | A 7 | - |

ABNOX®

Benennung / Description:
Dosierventil AXDV-C2-PN-LP
Metering valve AXDV-C2-PN-LP

Art.-Nr. / Art.-No.: 0005149
Z.-Format / Size: A3
Zeichnungsnummer / Drawing number: E001-61673 _ A 7
Massstab / Scale: 6:5

Dok.Art / Type: DOKUMENTTYP
Modell / Model: 001-61673.ASSEM A-7
S. / P.: 2 / 3
Zustand / Status: Freigegeben

3D-modelliert (Pro/ENGINEER)

| | | | |
|---|---|---|---|
| 8220404 | O - Ring | O - Ring | 1 |
| 0001044 | Magnet | Magnet | 1 |
| 0011223 | Kolben | Piston | 1 |
| 0002122 | Hebel | Lever | 1 |
| 0001779 | O - Ring | O - Ring | 5 |
| 0002086 | Ventilkolben | Valve piston | 1 |
| 8220900 | O - Ring | O - Ring | 4 |
| 0002087 | Ventilkoerper | Valve body | 1 |
| 0002102 | Zylindrische Druckfeder | Compression spring | 1 |
| 8423901 | Zylinderschraube | Socket head screw | 2 |
| 8423906 | Zylinderschraube | Socket head screw | 2 |
| 8220100 | O - Ring | O - Ring | 2 |
| 0002101 | Zylinderstift | Cylinder pin | 1 |
| 8210700 | Kugel | Ball | 3 |
| 0007030 | Stopfen M3 gedichtet | Plug M3 sealed | 1 |
| 0002099 | Verschraubung pneumatisch | Connection pneumatic | 1 |
| 4240400 | Buegel | Bracket | 1 |
| 0002084 | Griff | Handle | 1 |
| 0002004 | Minimess Kupplung | Minimess coupler | 1 |
| 0002213 | Nutenstein | Slot nut | 6 |
| 8423900 | Zylinderschraube | Socket head screw | 4 |
| 0001224 | O - Ring | O - Ring | 1 |
| 0002088 | Griff | Handle | 1 |
| 8221400 | O - Ring | O - Ring | 1 |
| 8221401 | Stangendichtung | Rod seal | 1 |
| 0001628 | O - Ring | O - Ring | 1 |
| 8353502 | Nutring | Slot ring | 1 |
| 8220400 | O - Ring | O - Ring | 1 |
| 0001106 | Vierlippen-Dichtung | 4-lip seal | 1 |
| 8221600 | O - Ring | O - Ring | 1 |
| 8223401 | O - Ring | O - Ring | 5 |
| 8225600 | O - Ring | O - Ring | 1 |
| 0001226 | Zylinderschraube | Socket head screw | 1 |
| 0001039 | Nadel | Needle | 1 |
| 0001043 | Kolben | Piston | 1 |
| 0001041 | Huelse | Sleeve | 1 |
| 8510101 | Gewindestift | Set screw | 1 |
| 8411400 | Hutmutter | Cap nut | 1 |
| 0001019 | Dosiernadel-Adapter | Needle-adapter | 1 |
| 0001037 | Adapter | Adapter | 1 |
| 0004971 | Gewindeplatte C1/C2 | Threaded plate C1/C2 | 1 |
| 0001228 | Schraube M2 | Screw M2 | 4 |
| 0001227 | Stift | Pin | 1 |
| 0001042 | Buchse | Socket | 1 |
| 0001045 | Anschlag | Stop | 1 |
| 0004890 | Endstueck | End piece | 1 |
| 0004891 | Luftzylinder | Air cylinder | 1 |
| 0005022 | Anschlussstueck LP | Connection piece LP | 1 |
| 0004892 | Fettzylinder | Grease cylinder | 1 |
| Art-Nr./Art-No. | Benennung | Description | Stk./Qty. |

| Gez. & Gen.: Drawn & Appr.: | Datum / Date: | Visum / Sign: | Index / Index: | Aenderung / Change: |
|---|---|---|---|---|
| | 29.06.21 | FRM | A 7 | - |

ABNOX®

Benennung / Description:

Dosierventil AXDV-C2-PN-LP

Metering valve AXDV-C2-PN-LP

Art. - Nr. / Art.- No.: 0005149

Z.-Format / Size: A4

Zeichnungsnummer / Drawing number: E001-61673 _ A 7

Massstab / Scale: 3:2

Dok.Art / Type: DOKUMENTTYP

Modell / Model: 001-61673.ASSEM A-7

S. / P.: 3 / 3

Zustand / Status: Freigegeben