Klemmschraube muss zum Verstellen der Dosiermenge geloest werden
Clamping screw must unfixed for adjust the metering range

9:10

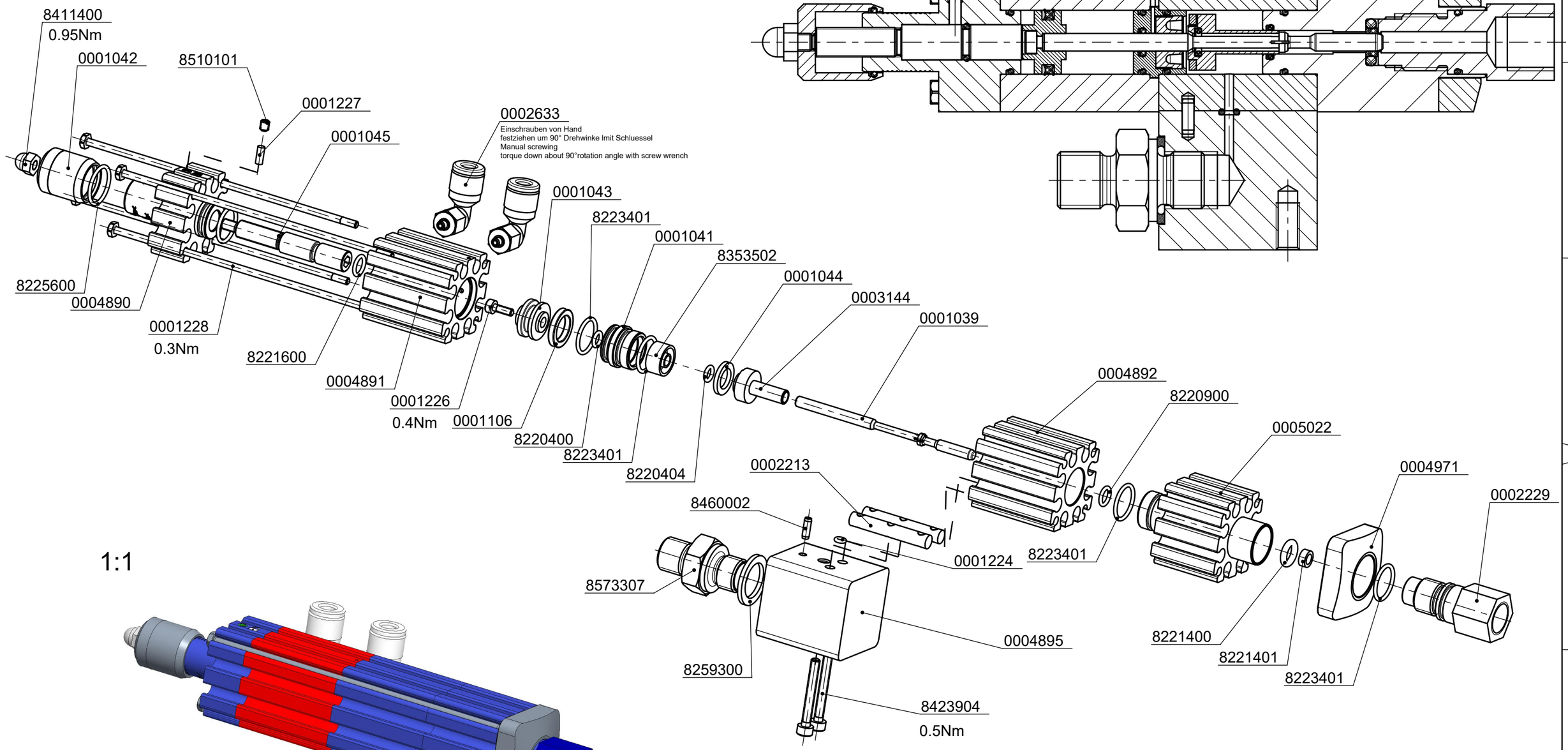

1:1

Dichtungssatz: Art.-Nr. 0003415
Seal kit: Art.-No. 0003415

	Gez. & Gen.: Drawn & Appr.:	Datum / Date: 09.04.21	Visum / Sign: FRM	Index / Index: A 2	Aenderung / Change: -	
ABNOX®		Benennung / Description: Dosierventil AXDV-C1-LP-G1/8 Metering valve AXDV-C1-LP-G1/8			Art.-Nr. / Art.-No.: 0008528	Z.-Format / Size: A3
Dok.Art / Type: DOKUMENTTYP					Zeichnungsnummer / Drawing number: E000-99587 _ A 2	Massstab / Scale: 3:2
Modell / Model: 000-99587.ASSEM A-14	S. / P.: 1 / 2	Zustand / Status: Freigegeben				

3D-modelliert (Pro/ENGINEER)

Art-Nr./Art-No.	Benennung	Description	Stk./Qty.
0002229	Adapter	Adapter	1
8221401	Stangendichtung	Rod seal	1
8221400	O - Ring	O - Ring	1
8220404	O - Ring	O - Ring	1
0001044	Magnet	Magnet	1
0003144	Kolben	Piston	1
0001226	Zylinderschraube	Socket head screw	1
0001039	Nadel	Needle	1
0001106	Vierlippen-Dichtung	4-lip seal	1
0001043	Kolben	Piston	1
8220400	O - Ring	O - Ring	1
8353502	Nutring	Slot ring	1
0001041	Huelse	Sleeve	1
0002213	Nutenstein	Slot nut	2
8423904	Zylinderschraube	Socket head screw	2
8510101	Gewindestift	Set screw	1
8411400	Hutmutter	Cap nut	1
0002633	Einschraubwinkel M2.5-ø4	Male elbow M2.5-ø4	2
0004971	Gewindeplatte C1/C2	Threaded plate C1/C2	1
0001228	Schraube M2	Screw M2	4
8221600	O - Ring	O - Ring	1
8225600	O - Ring	O - Ring	1
0001042	Buchse	Socket	1
0001045	Anschlag	Stop	1
8573307	Adapter G1/8-G1/8	Adapter G1/8-G1/8	1
8259300	MEG-U-Dichtring	Gasket ring	1
0001224	O - Ring	O - Ring	1
8460002	Spannstift	Spring pin	1
0004895	Anschlussblock	Connection block	1
0001227	Stift	Pin	1
0004890	Endstueck	End piece	1
0004891	Luftzylinder	Air cylinder	1
8223401	O - Ring	O - Ring	5
8220900	O - Ring	O - Ring	1
0005022	Anschlussstueck LP	Connection piece LP	1
0004892	Fettzylinder	Grease cylinder	1

Gez. & Gen.: Drawn & Appr.:	Datum / Date:	Visum / Sign:	Index / Index:	Aenderung / Change:
	09.04.21	FRM	A 2	-

ABNOX®

Dok.Art / Type: DOKUMENTTYP

Modell / Model: 000-99587.ASSEM A-14 | S. / P.: 2 / 2

Benennung / Description:

Dosierventil AXDV-C1-LP-G1/8

Metering valve AXDV-C1-LP-G1/8

Zustand / Status: Freigegeben

Art. - Nr. / Art.- No.: 0008528

Z.-Format / Size: A4

Zeichnungsnummer / Drawing number: E000-99587 _ A 2

Massstab / Scale: 3:2