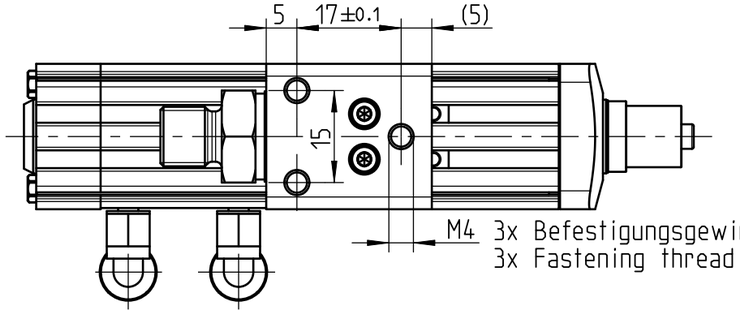

C-Nut ∅4mm fuer Magnetfeldsensor
(Option/Ausbauset Artikelnummer: 0001220)
C-nut ∅4mm for Magnetic field sensor
(upgrading options order number: 0001220)

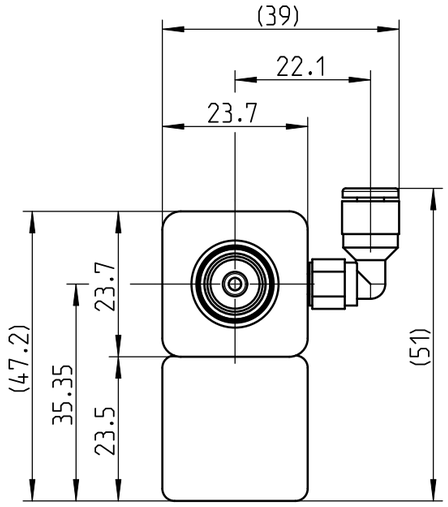

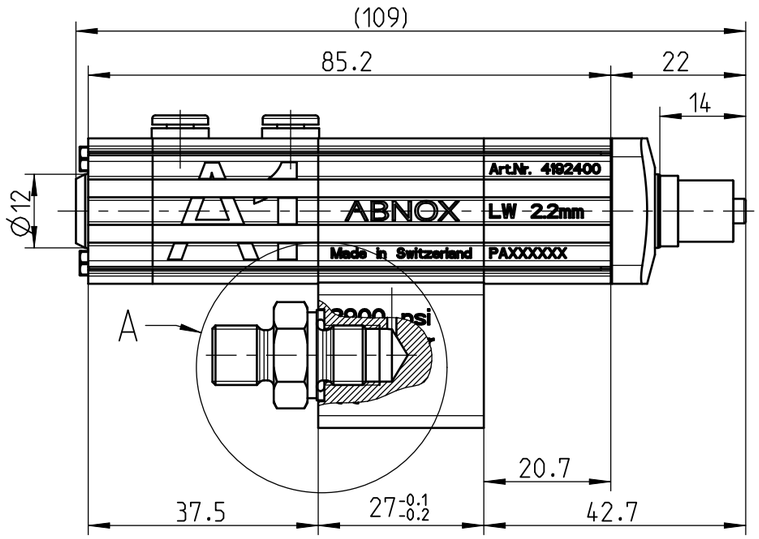

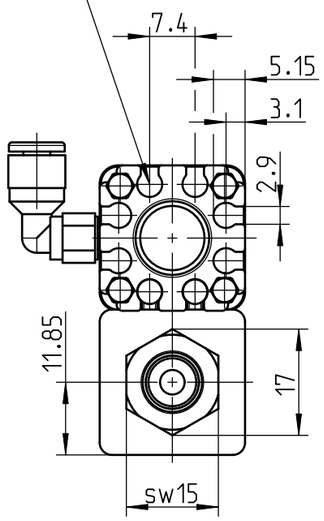

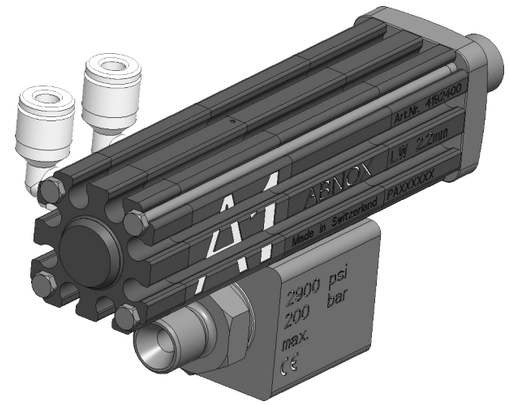

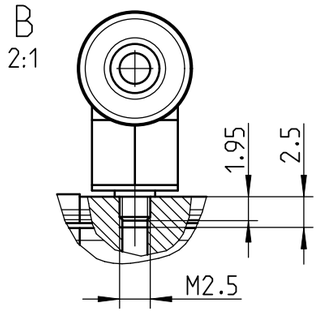

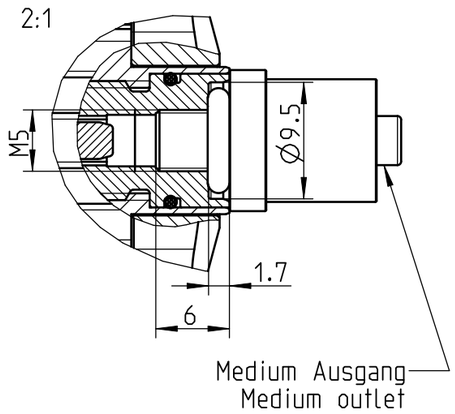

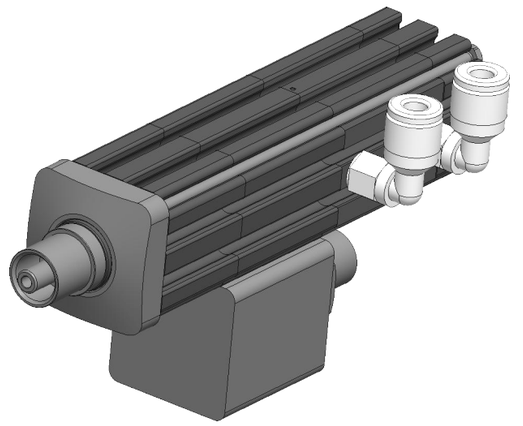

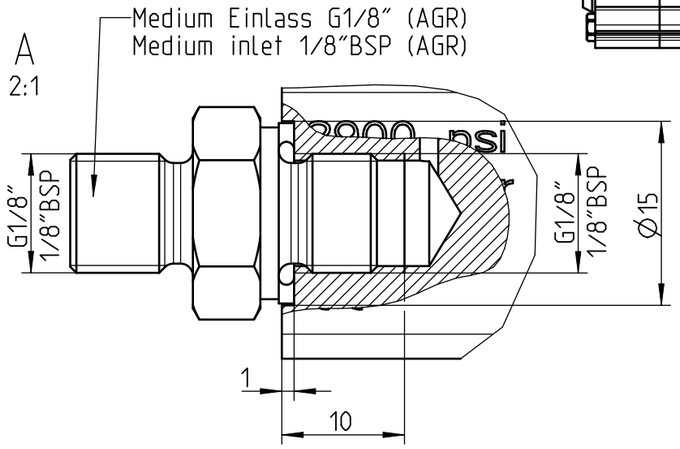

Dosiernadel-Adapter (LUER-Anschluss)
Dispensing Tip Adapter (LUER-Connection)
Option/Ausbauset: Dosierduesen Adapter G1/8", Artikelnummer: 0002230
upgrading options: Dispensing Nozzle Adapter 1/8"BSP, order number: 0002230

Hauptabmessung : 109x51x39 mm						Art. - Nr. :		4192400
Gez.:	Datum: 01.05.18	Visum: MAS (MAS: Abnox)	Index: A	Version: 3	Aenderung:	Blatt Nr.: 1	Anzahl Bl.: 1	Massstab: 1:1
ABNOX® Langackerstrasse 25 CH-6330 Cham www.abnox.com		Benennung: Auslassventil AXDV-A1 Outlet valve AXDV-A1				Z.-Format: A3		
						Zeichnungsnummer: M000-55983		
Modell: 000-55983.ASSEM A-2		Ursp.: AA00000.00		Ers. f.: AA00000.00		Zustand: Freigegeben		

3D-modelliert (Pro/ENGINEER)