

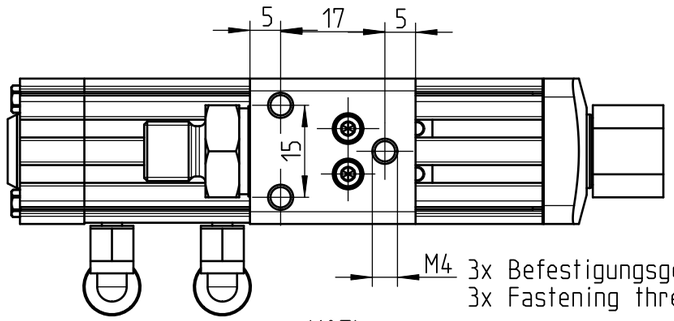

C-Nut ∅4mm fuer Magnetfeldsensor
(Option/Ausbauset Artikelnummer: 0001220)
C-nut ∅4mm for Magnetic field sensor
(upgrading options order number: 0001220)

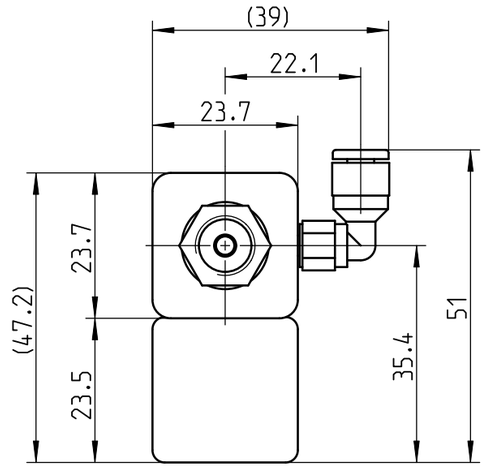

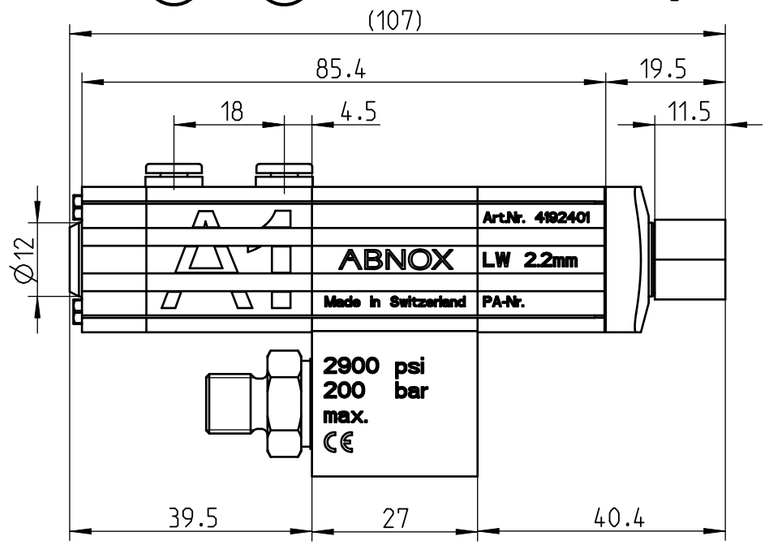

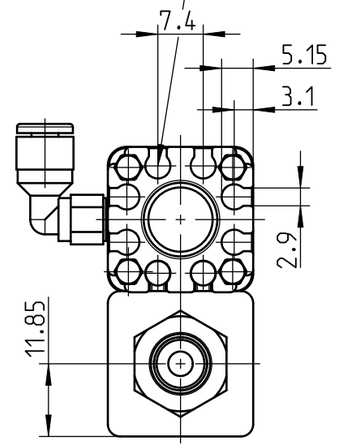

Pneumatikanschluss
Pneumatic connection

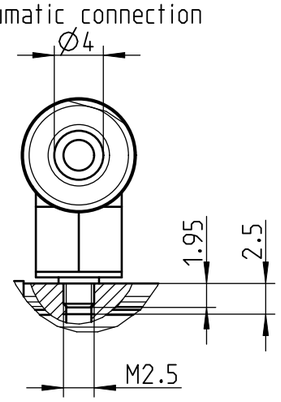

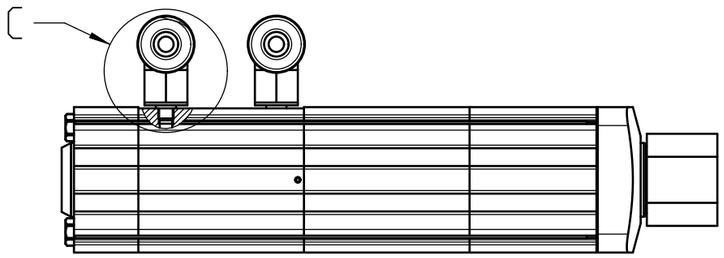

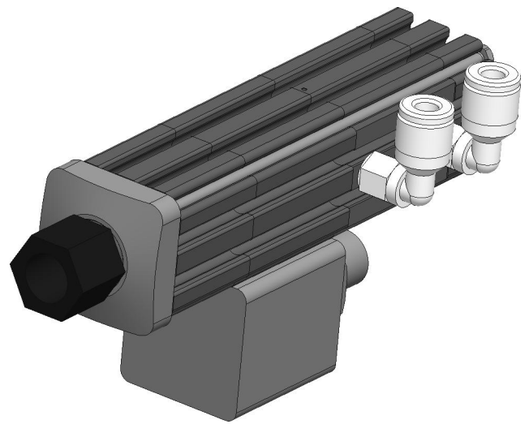

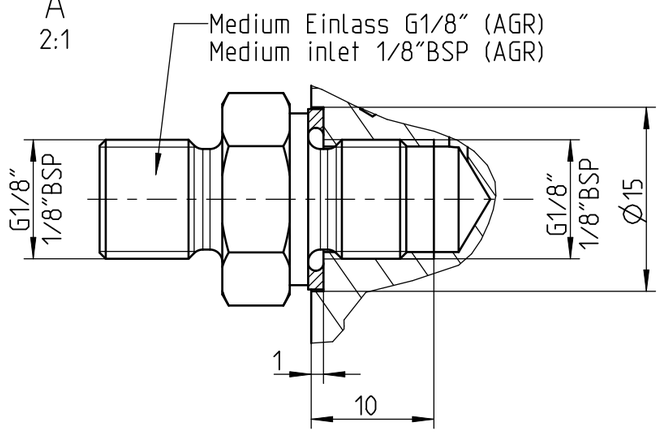

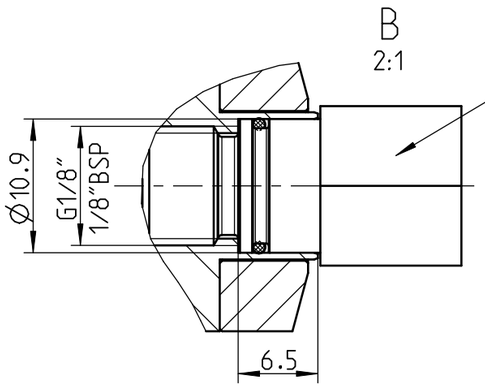

Medium Ausgang
Medium outlet

Dosierduesen Adapter G1/8", Artikelnummer: 0002230
Dispensing Nozzle Adapter 1/8"BSP, order number: 0002230

	Hauptabmessung : 107x51x39 mm					Art. - Nr. :		4192401
	Gez.:	Datum: 02.05.18	Visum: MAS (MAS: Abnox)	Index: A	Version: 1	Aenderung:	Blatt Nr.: 1	Anzahl Bl.: 1	Massstab: 1:1
ABNOX® Langackerstrasse 25 CH-6330 Cham www.abnox.com	Benennung: Auslassventil AXDV-A1 Outlet valve AXDV-A1						Z.-Format: A3		
							Zeichnungsnummer: M000-52294		
Modell: 000-52294.ASSEM A-2			Ursp.: AA00000.00		Ers. f.: AA00000.00		Zustand: Freigegeben		

3D-modelliert (Pro/ENGINEER)