Schutzvermerk nach ISO 16016 / Protection notices ISO 16016

Einschrauben von Hand
festziehen um 90° Drehwinkel mit Schluessel
Manual screwing
torque down about 90° rotation angle with screw wrench

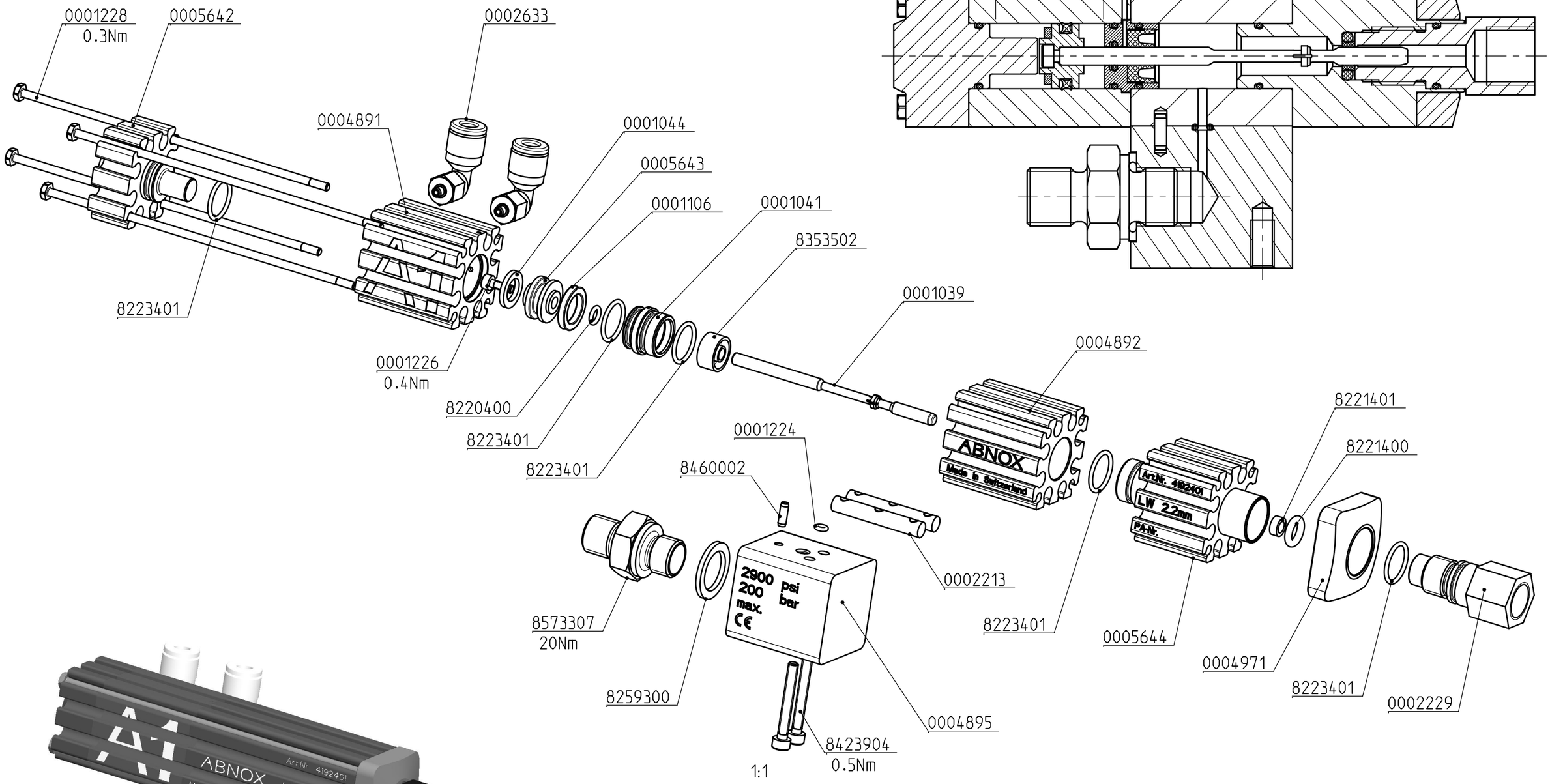

1:1

1:1

Dichtungssatz: Art.-Nr. 0006883
Seal kit: Art.-No. 0006883

	Hauptabmessung : 107x51x39 mm					Art. - Nr. :		4192401
	Gez.:	Datum: 03.10.19	Visum: MAS (MAS: Abnox)	Index: A	Version: 2	Aenderung:	Blatt Nr.: 1	Anzahl Bl.: 2	Massstab: 3:2
ABNOX Langackerstrasse 25 CH-6330 Cham www.abnox.com	Benennung: Auslassventil AXDV-A1 / Outlet valve AXDV-A1						Z.-Format: A3		
							Zeichnungsnummer: E000-52294		
Modell: 000-52294.ASSEM A-4	Ursp.: AA00000.00				Ers. f.: AA00000.00		Zustand: Freigegeben		

3D-modelliert (Pro/ENGINEER)

Art-Nr./Art-No.	Benennung	Description	Stk./Qty.
0002229	Adapter	Adapter	1
0001224	O - Ring	O - Ring	1
8221400	O - Ring	O - Ring	1
8221401	Stangendichtung	Rod seal	1
8353502	Nutring	Slot ring	1
8220400	O - Ring	O - Ring	1
0001106	Vierlippen-Dichtung	4-lip seal	1
8223401	O - Ring	O - Ring	5
8460002	Spannstift	Spring pin	1
0001226	Zylinderschraube	Socket head screw	1
0001039	Nadel	Needle	1
0001044	Magnet	Magnet	1
0005643	Kolben	Piston	1
0001041	Huelse	Sleeve	1
0002213	Nutenstein	Slot nut	2
8423904	Zylinderschraube	Socket head screw	2
8573307	Adapter G1/8-G1/8	Adapter G1/8-G1/8	1
8259300	MEG-U-Dichtring	Gasket ring	1
0002633	Einschraubwinkel M2.5-ø4	Male elbow M2.5-ø4	2
0004971	Gewindeplatte C1/C2	Threaded plate C1/C2	1
0001228	Schraube M2	Screw M2	4
0004895	Anschlussblock	Connection block	1
0005642	Endstueck	End piece	1
0004891	Luftzylinder	Air cylinder	1
0005644	Anschlussstueck A1	Connection piece A1	1
0004892	Fettzylinder	Grease cylinder	1

Hauptabmessung : 107x51x39 mm | Gewicht: 0.180 kg | Art. - Nr. : 4192401

Gez.:	Datum:	Visum:	Index:	Version:	Aenderung:	Blatt Nr.:	Anzahl Bl.:	Massstab:
	03.10.19	MAS (MAS: Abnox)	A	2		2	2	1:1

ABNOX®
Langackerstrasse 25
CH-6330 Cham
www.abnox.com

Benennung:
Auslassventil AXDV-A1
Outlet valve AXDV-A1

Z.-Format: A4

Zeichnungsnummer:
E000-52294

Modell: 000-52294.ASSEM A-4 | Ursp.: AA00000.00 | Ers. f.: AA00000.00 | Zustand: Freigegeben

3D-modelliert (Pro/ENGINEER)