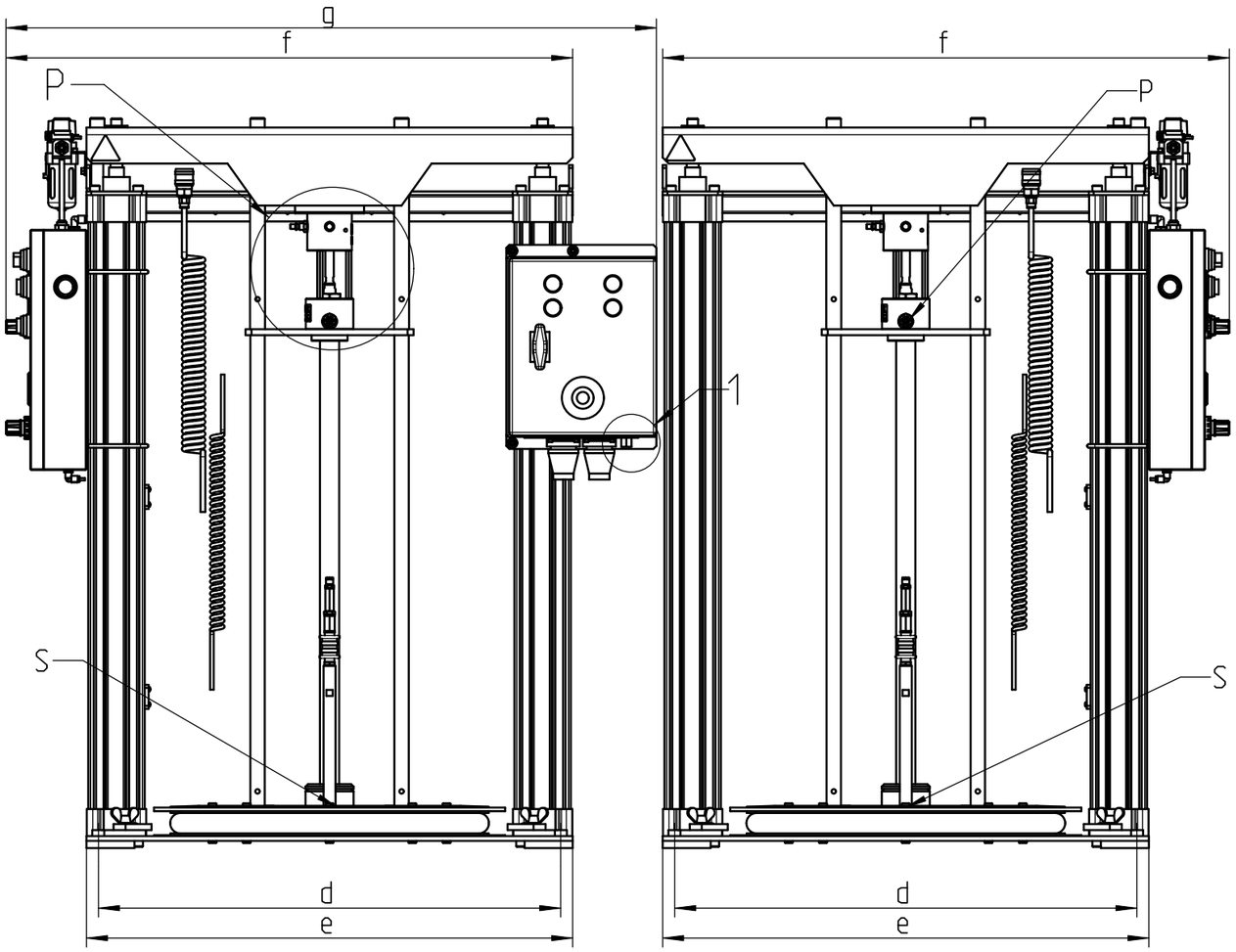

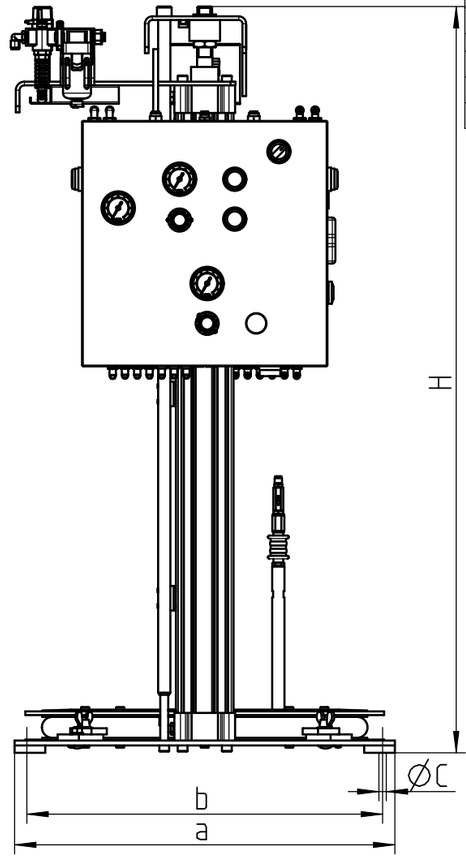

Anschluesse / Connections		
Pneumatik / Pneumatic		
1	Druckluftanschluss	compressed air
Schmiertechnik & Hydraulik / Lubrication Technology & Hydraulic		
P	Druckanschluss	Pressure connection
S	Sauganschluss / Saugoeffnung	suction / suction port

Fassfoerderpumpe 180 kg Art-Nr. Drum pump 180 kg Art-No.	2x-AXFP4-S10	2x-AXFP4-S25	2x AXFP4-S60
Modell / Druckuebersetzung Model / Pressure ratio	10:1	25:1	60:1
Bauform Pumpe Construction type pump	Typ S Type S		
Anschluss Innengewinde P Connection internal thread P	G1/4" 1/4" BSP		
Anschluss Innengewinde 1 Connection internal thread 1	G1/4" 1/4" BSP		
Ansaugrohr-Ø [mm] Suction tube Dia. [mm]	32		
a [mm]	620		
b [mm]	580		
c [mm]	12		
d [mm]	770		
e [mm]	810		
f [mm]	945		
g [mm]	1085		
H min. [mm]	1217		
H max. (mm)	2157		

P 1:5
Typ S-Pumpe
Type S-Pump

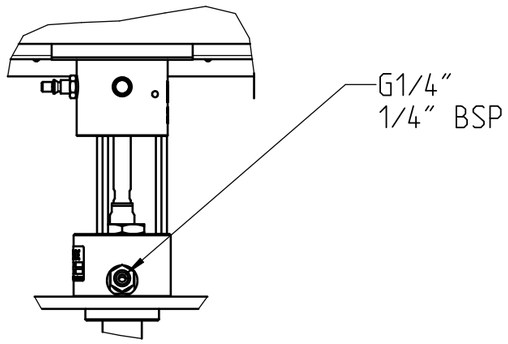

1 1:5
Typ S-Pumpe
Type S-Pump

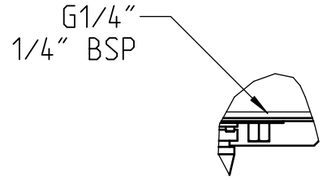

Hauptabmessung : LxBxH mm						Art. - Nr. :		0000000
Gez.:	Datum: 28.06.16	Visum: BAP (BAP: Abnox)	Index: D	Version: 2	Aenderung: -	Blatt Nr.: 1	Anzahl Bl.: 1	Massstab: 1:10
ABNOX® Langackerstrasse 25 CH-6330 Cham www.abnox.com		Benennung: 2x-AXFP4-S25 2x-AXFP4-S25				Z.-Format: A3		
						Zeichnungsnummer: M000-05008		
Modell: 000-05003.ASSEM A-1		Ursp.: AA00000.00			Ers. f.: AA00000.00	Zustand: Freigegeben		

3D-modelliert (Pro/ENGINEER)