Schutzvermerk nach ISO 16016 / Protection notices ISO 16016

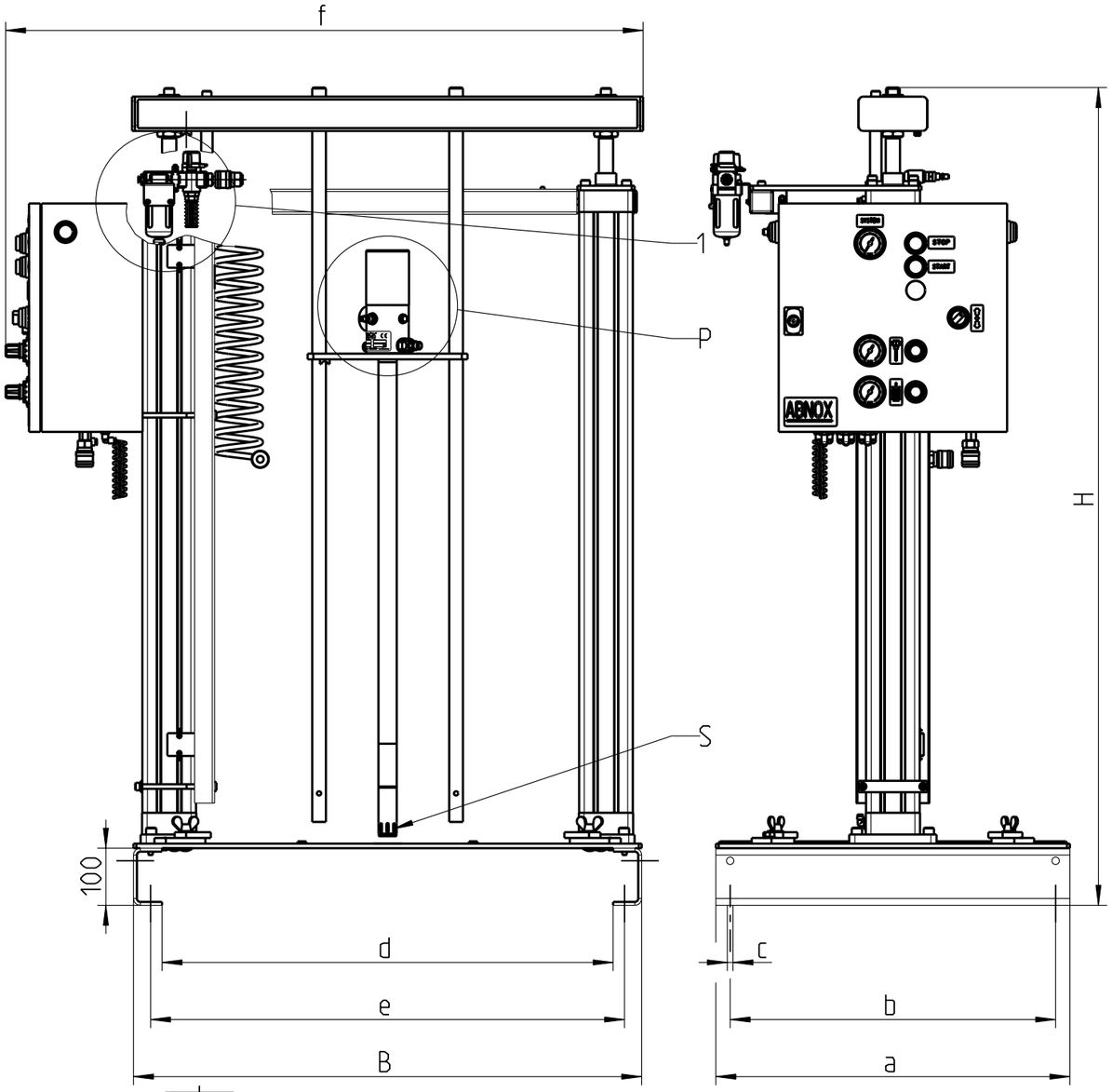

1 1:5
Standard, MAXI & Silikon-Pumpe
Standard, MAXI & Silicone-Pump

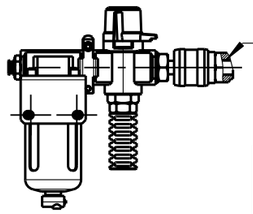

G 1/4"
1/4" BSP

Anschluesse / Connections		
Pneumatik / Pneumatic		
1	Druckluftanschluss	compressed air
Schmiertechnik & Hydraulik / Lubrication Technology & Hydraulic		
P	Druckanschluss	Pressure connection
S	Sauganschluss / Saugoeffnung	suction / suction port

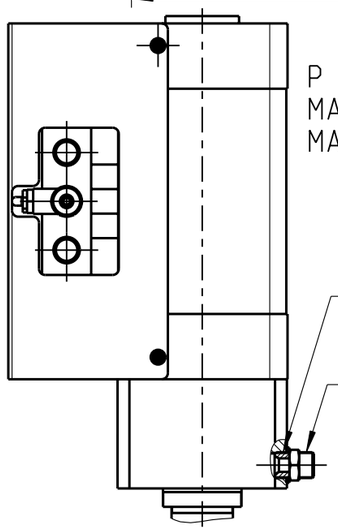

P 1:5
MAXI Pumpe
MAXI Pump

G 1/2"
1/2" BSP

G 1/2" (AGR)
1/2" BSP (AGR)

P 1:5
Standard & Silikon-Pumpe
Standard & Silicone-Pump

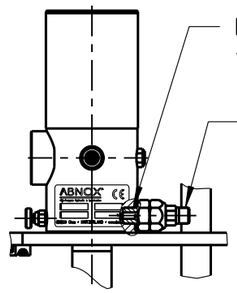

G 1/4"
1/4" BSP

G 1/4" (AGR)
1/4" BSP (AGR)

Fassfoerderpumpe 180 kg Art-Nr. Drum pump 180 kg Art-No.	46064.00	46065.00	46070.00	46080.00	46077.00	46078.00	46090.00	46075.00
Modell / Druckuebersetzung Model / Pressure ratio	5:1	10:1	20:1	60:1	10:1	25:1	60:1	20:1
Foerdermenge am Motor [cm³/min] Output at motor [cm³/min]	1500	1190	890	500	1720	1295	465	6490
Foerdermenge/Doppelhub [cm³] Output/Double stroke [cm³]	20	20	7.5	7.5	16	17	6	152
Betriebsdruck bei 6 bar [bar] Operating pressure at 6 bar [bar]	27	67	115	335	60	140	310	105
Max. Druck [bar] Max. Pressure [bar]	45	111	191	555	100	233	516	191
Max. Luftverbrauch [l/min] Max. Air consumption [l/min]	150	217	150	217	150	217	217	1250
Bauform Pumpe Construction type pump	Standard				Silikon-Fett Silicone-grease			MAXI
Anschluss Innengewinde P Connection internal thread P	G 1/4" 1/4" BSP							G 1/2" 1/2" BSP
Anschluss Innengewinde E Connection internal thread E	M8x1							-
Anschluss Innengewinde 1 Connection internal thread 1	G 1/4" 1/4" BSP							G 3/8" 3/8" BSP
Ansaugrohr-Ø [mm] Suction tube Dia. [mm]	32							50
a [mm]	620							
b [mm]	570							
c [mm]	10							
d [mm]	790							
e [mm]	830							
f [mm]	1120							
B [mm]	890							
H min. [mm]	1440							
H max. [mm]	2450							

Hauptabmessung : - mm

Massstab: 1:10

	Datum	Visum
Gez.	12.12.06	LI
Gepr.	.	.
Freigabe	.	.

Zust.	Aenderung	Datum	Visum
01	08-037	03.06.08	LI

ABNOX®
Langackerstrasse 25
CH-6330 Cham
www.abnox.com

ERP ID Nr.: 0

Benennung:
Fassfoerderpumpe
Drum pump

Zeichnungsnummer: M46070-00

Blatt Nr.: 1
Anzahl Bl.: 2

Modell: 46070-00.ASSEM
Z.-Format: A3
Ursp.: -
Ers. f.: -

3D-modelliert (Pro/ENGINEER)

Modell Model	Blatt 1 Page 1
Bauform Construction type	Pneumatisch Air-Operated
Ausfuehrung [mm] Version [mm]	Gebinde 180 kg Container 180 kg
Anschluss Innengewinde P Connection internal thread P	Blatt 1 Page 1
Anschluss Innengewinde E Connection internal thread E	Blatt 1 Page 1
Anschluss Innengewinde 1 Connection internal thread 1	Blatt 1 Page 1
Inhalt Gebinde [kg] Capacity container [kg]	180
Gebinde-Innen-Ø [mm] Container Internal Dia. [mm]	550 - 580
Max. Gebindehoehe [mm] Max. Container height [mm]	870
Ansaugrohr-Ø [mm] Suction tube Dia. [mm]	Blatt 1 Page 1
Min. pneum. Betriebsdruck [bar] Min. operating air pressure [bar]	4
Max. pneum. Betriebsdruck [bar] Max. operating air pressure [bar]	10
Optimaler pneum. Betriebsdruck [bar] Optimum operating air pressure [bar]	6
Min. Folgenplatte Druck [bar] Min. Pressure follower plate [bar]	0.5
Max. Folgenplatte Druck [bar] Max. Pressure follower plate [bar]	3.5
Druckuebersetzung Pressure ratio	Blatt 1 Page 1
Foerdermenge am Motor [cm³/min] Output at motor [cm³/min]	Blatt 1 Page 1
Foerdermenge/Doppelhub [cm³] Output/Double stroke [cm³]	Blatt 1 Page 1
Max. Air consumption [l/min] Max. Luftverbrauch [l/min]	Blatt 1 Page 1
Min. Temperatur [°C] Min. Temperature [°C]	10
Max. Temperatur [°C] Max. Temperature [°C]	40
Max. Penetration NLGI-Klasse Max. Penetration NLGI Classification	4
Max. dynamische scheinbare Viskositaet [m Pa.s] Max. Apparent dynamic viscosity [m Pa.s]	1 000 000
CE-Zertifiziert CE-Certification	Ja Yes

Hauptabmessung : - mm

ERP ID Nr.: 0

	Massstab:		Datum	Visum	Benennung:
	1:1	Gez.	12.12.06	LI	Fassfoerderpumpe Drum pump
		Gepr.	.	.	
		Freigabe	.	.	

ABNOX®

Langackerstrasse 25
CH-6330 Cham
www.abnox.com

Zeichnungsnummer: M46070-00

Blatt Nr.: 2

Anzahl Bl.: 2

Zust.	Aenderung	Datum	Visum
01	08-037	03.06.08	LI

Modell: 46070-00.ASSEM Z.-Format: A4

Ursp.: - Ers. f.: -

3D-modelliert (Pro/ENGINEER)