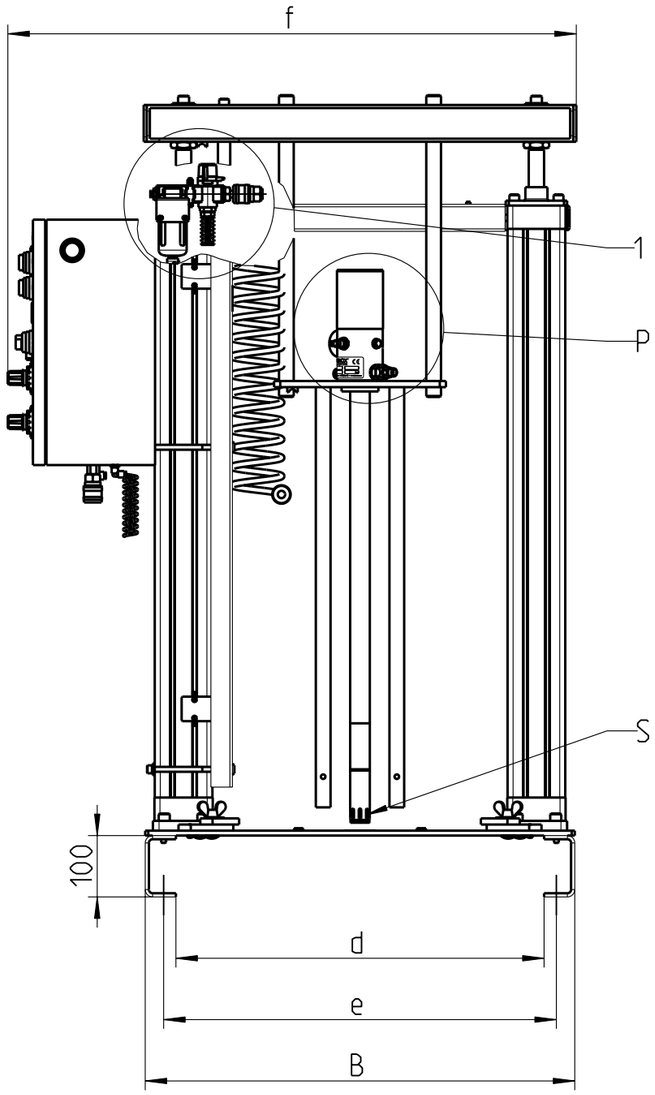

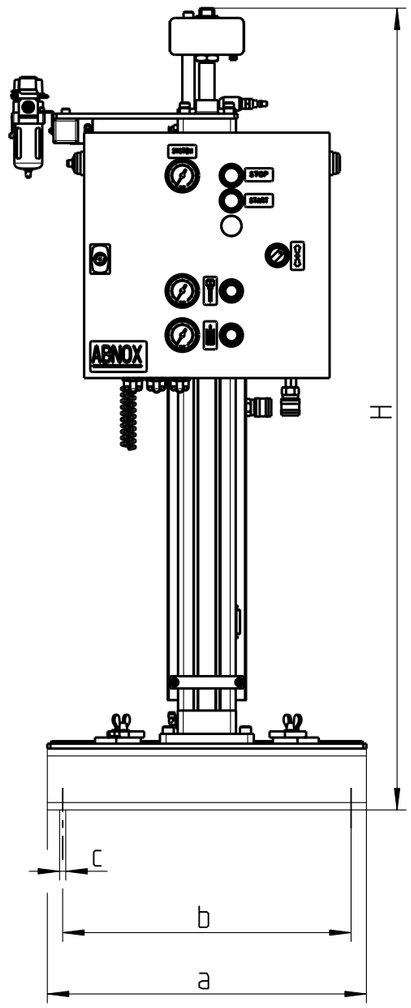

1 1:5
Standard, MAXI & Silikon-Pumpe
Standard, MAXI & Silicone-Pump

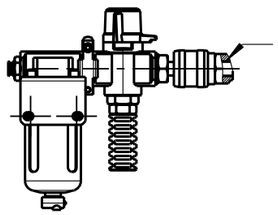

Anschluesse / Connections		
Pneumatik / Pneumatic		
1	Druckluftanschluss	compressed air
Schmiertechnik & Hydraulik / Lubrication Technology & Hydraulic		
P	Druckanschluss	Pressure connection
S	Sauganschluss / Saugoeffnung	suction / suction port

Fassfoerderpumpe 50 kg Art-Nr. Drum pump 50 kg Art-No.	46044.00	46045.00	46050.00	46060.00	46057.00	46058.00	46059.00	46055.00
Modell / Druckuebersetzung Model / Pressure ratio	5:1	10:1	20:1	60:1	10:1	25:1	60:1	20:1
Foerdermenge am Motor [cm³/min] Output at motor [cm³/min]	1500	1190	890	500	1720	1295	465	6490
Foerdermenge/Doppelhub [cm³] Output/Double stroke [cm³]	20	20	7.5	7.5	16	17	6	152
Betriebsdruck bei 6 bar [bar] Operating pressure at 6 bar [bar]	27	67	115	335	60	140	310	105
Max. Druck [bar] Max. Pressure [bar]	45	111	191	555	100	233	516	191
Max. Luftverbrauch [l/min] Max. Air consumption [l/min]	150	217	150	217	150	217	217	1250
Bauform Pumpe Construction type pump	Standard				Silikon-Fett Silicone-grease			MAXI
Anschluss Innengewinde P Connection internal thread P	G 1/4" 1/4" BSP							G 1/2" 1/2" BSP
Anschluss Innengewinde E Connection internal thread E	M8x1							-
Anschluss Innengewinde 1 Connection internal thread 1	G 1/4" 1/4" BSP							G 3/8" 3/8" BSP
Ansaugrohr-Ø [mm] Suction tube Dia. [mm]	32							50
a [mm]	520							
b [mm]	470							
c [mm]	10							
d [mm]	600							
e [mm]	640							
f [mm]	930							
B [mm]	700							
H min. [mm]	1310							
H max. [mm]	2190							

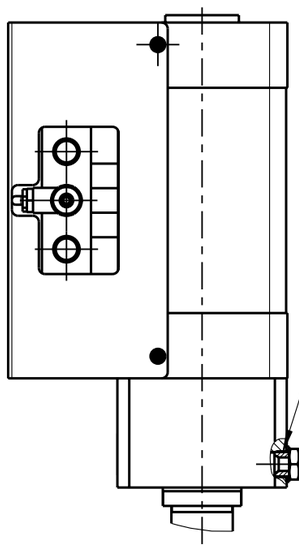

P 1:5
MAXI Pumpe
MAXI Pump

P 1:5
Standard & Silikon-Pumpe
Standard & Silicone-Pump

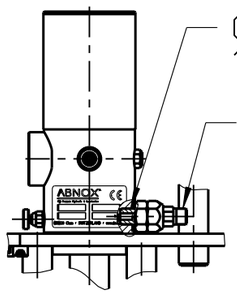

Hauptabmessung : - mm

Massstab: 1:10

		Datum	Visum
Gez.		12.12.06	LI
Gepr.		.	.
Freigabe		.	.

01	08-037	03.06.08	LI
Zust.	Aenderung	Datum	Visum

ABNOX®
Langackerstrasse 25
CH-6330 Cham
www.abnox.com

ERP ID Nr.: 0

Benennung:
Fassfoerderpumpe
Drum pump

Zeichnungsnummer
M46050-00

Blatt Nr.: 1
Anzahl Bl.: 2

Modell: 46050-00.ASSEM | Z.-Format: A3
Ursp.: - | Ers. f.: -

3D-modelliert (Pro/ENGINEER)

Schutzvermerk nach ISO 16016 Protection notices ISO 16016

Modell Model	Blatt 1 Page 1
Bauform Construction type	Pneumatisch Air-Operated
Ausfuehrung [mm] Version [mm]	Gebinde 50 kg Container 50 kg
Anschluss Innengewinde P Connection internal thread P	Blatt 1 Page 1
Anschluss Innengewinde E Connection internal thread E	Blatt 1 Page 1
Anschluss Innengewinde 1 Connection internal thread 1	Blatt 1 Page 1
Inhalt Gebinde [kg] Capacity container [kg]	25 - 50
Gebinde-Innen-Ø [mm] Container Internal Dia. [mm]	260 - 410
Max. Gebindehoehe [mm] Max. Container height [mm]	680
Ansaugrohr-Ø [mm] Suction tube Dia. [mm]	Blatt 1 Page 1
Min. pneum. Betriebsdruck [bar] Min. operating air pressure [bar]	4
Max. pneum. Betriebsdruck [bar] Max. operating air pressure [bar]	10
Optimaler pneum. Betriebsdruck [bar] Optimum operating air pressure [bar]	6
Min. Folgenplatte Druck [bar] Min. Pressure follower plate [bar]	0.5
Max. Folgenplatte Druck [bar] Max. Pressure follower plate [bar]	3.5
Druckuebersetzung Pressure ratio	Blatt 1 Page 1
Foerdermenge am Motor [cm^3/min] Output at motor [cm^3/min]	Blatt 1 Page 1
Foerdermenge/Doppelhub [cm^3] Output/Double stroke [cm^3]	Blatt 1 Page 1
Max. Air consumption [l/min] Max. Luftverbrauch [l/min]	Blatt 1 Page 1
Min. Temperatur [°C] Min. Temperature [°C]	10
Max. Temperatur [°C] Max. Temperature [°C]	40
Max. Penetration NLGI-Klasse Max. Penetration NLGI Classification	4
Max. dynamische scheinbare Viskositaet [m Pa.s] Max. Apparent dynamic viscosity [m Pa.s]	1 000 000
CE-Zertifiziert CE-Certification	Ja Yes

Hauptabmessung : - mm

ERP ID Nr.: 0

	Massstab:		Datum	Visum	Benennung:
	1:1	Gez.	12.12.06	LI	Fassfoerderpumpe Drum pump
		Gepr.	.	.	
		Freigabe	.	.	

Zust.	Aenderung	Datum	Visum
01	08-037	03.06.08	LI

ABNOX®
Langackerstrasse 25
CH-6330 Cham
www.abnox.com

Zeichnungsnummer: M46050-00

Blatt Nr.: 2
Anzahl Bl.: 2

Modell: 46050-00.ASSEM | Z.-Format: A4

Ursp.: - | Ers. f.: -

3D-modelliert (Pro/ENGINEER)