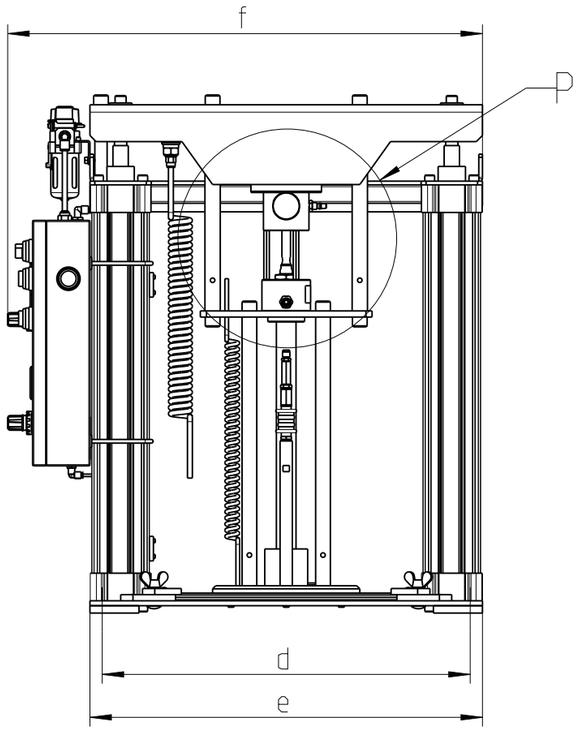

P 1:5
Typ S-Pumpe
Typ S-pump

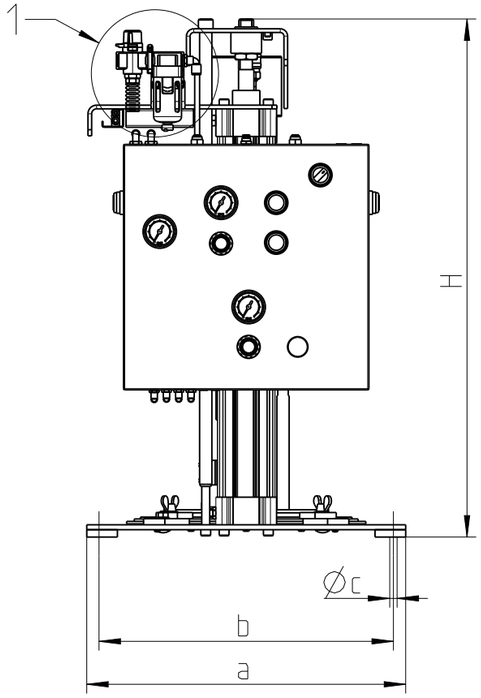

1 1:5
Typ S-Pumpe
Type S-pump

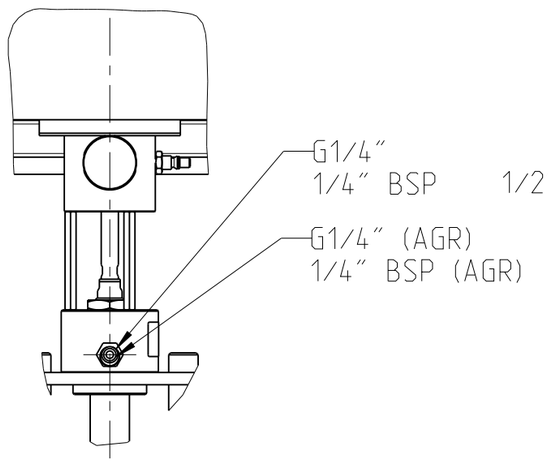

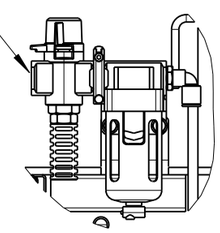

Anschluesse / Connections		
Pneumatik / Pneumatic		
1	Druckluftanschluss	compressed air
Schmiertechnik & Hydraulik / Lubrication Technology & Hydraulic		
P	Druckanschluss	Pressure connection
S	Sauganschluss / Saugoeffnung	suction / suction port

Fassfoerderpumpe 25 kg Art-Nr. Drum pump 25 kg Art-No.	AXFP2-S10	AXFP2-S25	AXFP2-S60
Modell / Druckuebersetzung Model / Pressure ratio	10:1	25:1	60:1
Bauform Pumpe Construction type pump	Typ S Type S		
Anschluss Innengewinde P Connection internal thread P	G1/4" 1/4" BSP		
Anschluss Innengewinde 1 Connection internal thread 1	G1/4" 1/4" BSP		
Ansaugrohr-Ø [mm] Suction tube Dia. [mm]	32		
a [mm]	520		
b [mm]	480		
c [mm]	12		
d [mm]	600		
e [mm]	640		
f [mm]	774		
H min. [mm]	845		
H max. (mm)	1361		

Hauptabmessung : LxBxH mm						Art. - Nr. :		0000000
Gez.:	Datum: 15.06.12	Visum: BP	Index: A	Version: 3	Aenderung: -	Blatt Nr.: 1	Anzahl Bl.: 1	Massstab: 1:10
ABNOX® Langackerstrasse 25 CH-6330 Cham www.abnox.com		Benennung: AXFP2-S25 AXFP2-S25				Z.-Format: A3		Zeichnungsnummer: M000-03469
Modell: 000-03403.ASSEM A-1		Ursp.: AA00000.00			Ers. f.: AA00000.00	Zustand: Freigegeben		

3D-modelliert (Pro/ENGINEER)