www.abnox.com

# ABNOX Druckluft Fasspumpen Serie AXFP



## FASSPUMPEN TYP S
## FÜR KLEINGEBINDEN 1 - 5 KG

## Typenschlüssel

| Fassförderpumpe | AXFP | 1 | S25 | 43xxxxx | L | AB |
|---|---|---|---|---|---|---|

### Gestellgrösse

| | |
|---|---|
| 1 | Gebinde bis 5 kg |

### Übersetzung

| | |
|---|---|
| S10 | Übersetzung 10:1 Typ S |
| S25 | Übersetzung 25:1 Typ S |
| S60 | Übersetzung 60:1 Typ S |

### Folgeplatte

Artikel-Nummer gemäss verwendeter Gebindegrösse

Gerne evaluieren wir für Sie die richtige Folgeplattengrösse.
Bitte teilen Sie uns folgende 3 Gebindedimensionen mit:
**Ø Innen/unten, Ø Innen/oben und Gebindehöhe**

### Ausbauoption Steuerung

| | |
|---|---|
| L | Akustische Leermeldung |
| G | Akustische Nachfüll- und Leermeldung ** |
| 0 | ohne |

### Ausbauoption Pumpe

| | |
|---|---|
| AB | mit Anschlussblock |
| 00 | ohne |

## Bemerkung:

Technischen Daten und Abbildungen sind unverbindlich. Konstruktionsänderungen bleiben vorbehalten.

**ABNOX AG**
Langackerstrasse 25 Telefon: +41 41 780 44 55 info@abnox.com
CH-6330 Cham Telefax: +41 41 780 44 50 www.abnox.com

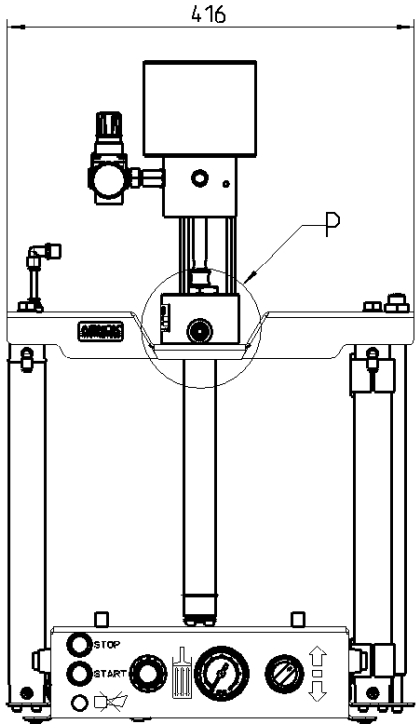


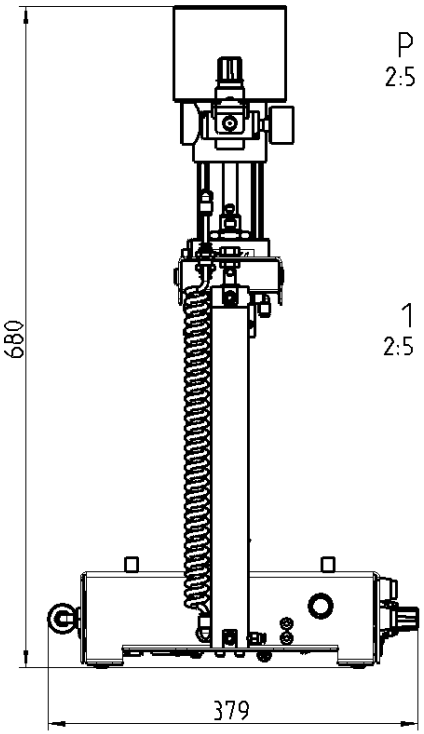


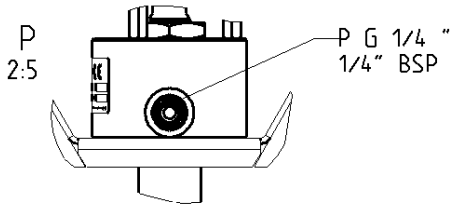


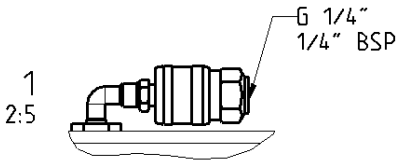


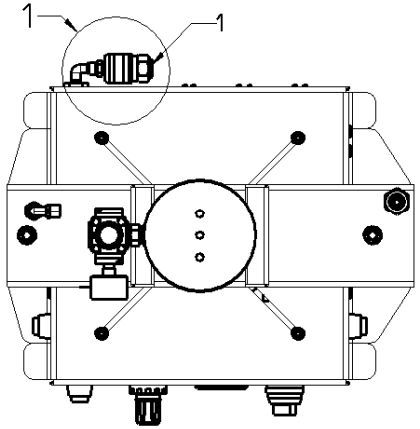


| Anschluesse / Connections | | |
|---|---|---|
| Pneumatik / Pneumatic | | |
| 1 | Druckluftanschluss | compressed air |
| | | |
| Schmiertechnik & Hydraulik / Lubrication Technology & Hydraulic | | |
| P | Druckanschluss | Pressure connection |
| S | Sauganschluss / Saugoeffnung | suction / suction port |

## Technische Daten / Technical Data 1 - 5 kg

| | | | | | | | | |
|---|---|---|---|---|---|---|---|---|
| Gebinde / Container | 1 - 5 kg | | | | | | | |
| Artikel-Nummer<br>Article number | | | | | 4601420 | 4601520 | 4602020 |
| Druckübersetzung<br>Pressure ratio | | | | | 10:1 | 25:1 | 60:1 |
| Ausgangsdruck (Medium) bei Arbeitsdruck 6 bar [bar]<br>Output pressure (medium) at operating pressure 6 bar [bar] | | | | | 60 | 140 | 335 |
| Fördermenge pro Doppelhub (cm3)<br>Delivery rate pro double stroke (cm3 | | | | | 16 | 17 | 7.5 |
| Fördermenge am Motor [cm³/min]<br>Output at motor [cm3/min] | | | | | 1'720 | 1'295 | 465 |
| Max. Luftverbrauch [l/min.]<br>Max. air consumption [l/min.] | | | | | 150 | 217 | 217 |
| Bauform Pumpe<br>Construction type pump | | | | | Typ S | | |
| Min. / Max. Eingang Arbeitsdruck (Druckluft) [bar]<br>Min. / Max. inlet operating pressure (compressed air) [bar] | 4 - 10 | | | | | | |
| Eingang Arbeitsdruck (Druckluft) optimal [bar]<br>Inlet operating pressure (compressed air) optimum [bar] | 6 | | | | | | |
| Gebindehöhe max. [mm]<br>Container height max. [mm] | 285 | | | | | | |
| Gebinde-Innen-Ø min. [mm]<br>Container inside Dia min. [mm] | 80 | | | | | | |
| Gebinde-Innen-Ø max. [mm]<br>Container inside Dia max. [mm | 250 | | | | | | |
| Min. Höhe (eingefahren) [mm]<br>Min. height (pump lift lowered) [mm] | 680 | | | | | | |
| Max. Höhe (ausgefahren) [mm]<br>Max. height (pump lift top pos.) [mm] | 980 | | | | | | |
| Abmessung Verpackung L x B x H [mm]<br>Package dimensions L x W x H [mm | 380 x 415 x 680 | | | | | | |
| Mind. Abmessung Arbeitsfläche L x B [m]<br>Min. required working space L x W [m] | 1 x 1 | | | | | | |
| Anschluss (Druckluft) Innengewinde 1<br>Connection (compressed air) internal thread | G1/4" | | | | | | |
| Anschluss (Medium) Aussengewinde P<br>Connection (Medium) External Thread P | G1/4" | | | | | | |

| | | | | | | | | |
|---|---|---|---|---|---|---|---|---|
| Hauptabmessung : 306x416x680 mm | | | | | | Art. - Nr.: | | 4601420 |
| Gez.: | Datum: 15.11.10 | Visum: BP | Index: A | Version: 1 | Aenderung: - | Blatt Nr.: 3 | Anzahl Bl.: 3 | Massstab: 1:5 |
| ABNOX Langackerstrasse 25 CH-6330 Cham www.abnox.com | | Benennung: Fassfoerderpumpe Grease system drum pump | | | | Z.-Format: A3 | | |
| | | | | | | Zeichnungsnummer: 000-02147 | | |
| Modell: 46015-20.ASSEM A-4 | | Ursp.: - | | Ers. f.: - | | Zustand: Wird bearbeitet | | |

3D-modelliert (Pro/ENGINEER)