Schutzvermerk nach ISO 16016 / Protection notices ISO 16016

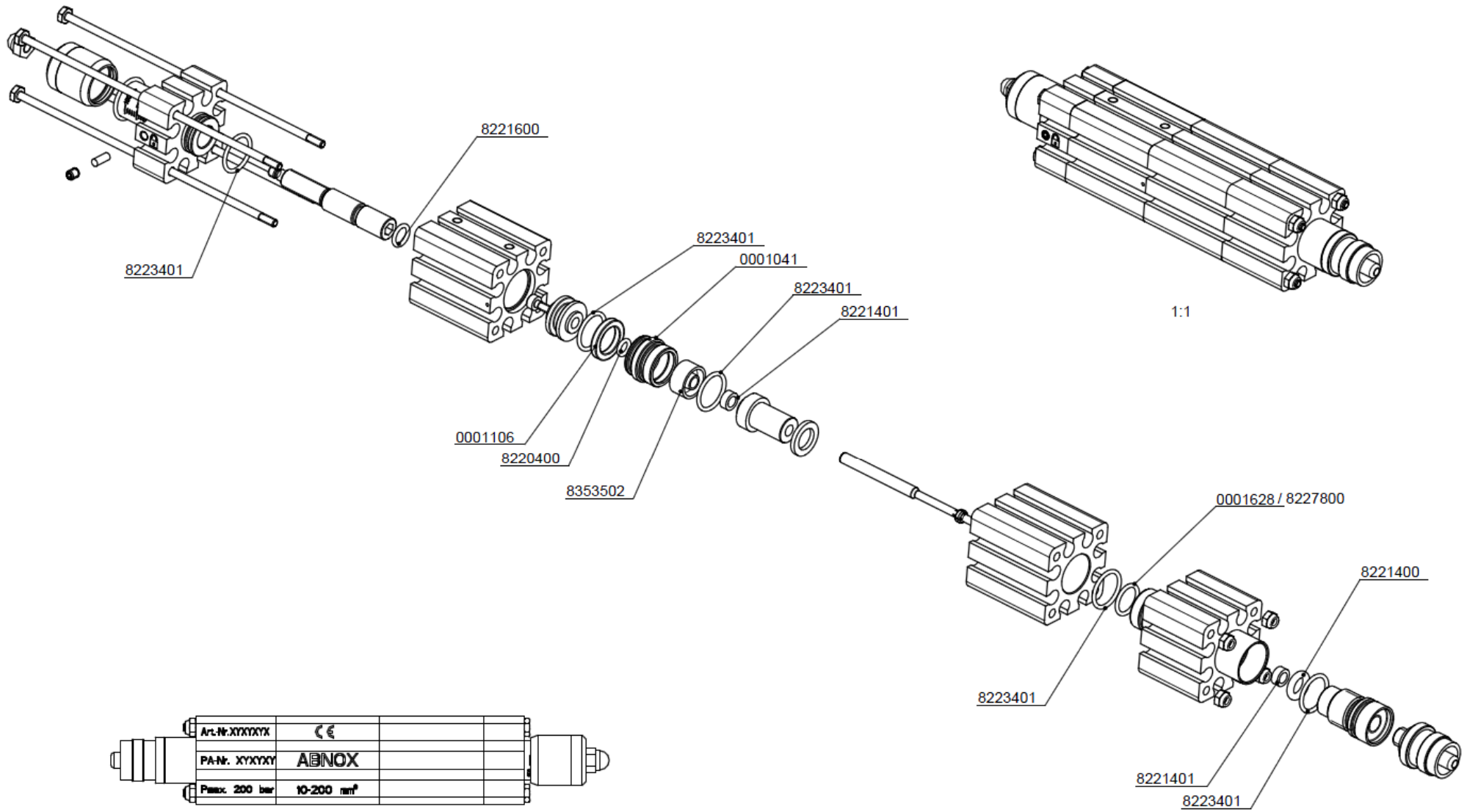

Zulaessige Allgemeintoleranzen nach: ISO 2768 mK			Oberflaechenbehandlung: -					Halbzeug / Rohteil: -	
	Hauptabmessung : 137 x 46 x 23 mm					Gewicht: 0.122 kg		Material:	
								Art. - Nr. : 0003353	
	Gez.:	Datum: 12.02.13	Visum:	Index:	Version: 0	Aenderung: -		Blatt Nr.: 1	Anzahl Bl.: 2
ABNOX Langackerstrasse 25 CH-6330 Cham www.abnox.com			Benennung: Dichtsatz AXDV-C1/C2-PN Seal kit AXDV-C1/C2-PN					Massstab: 1:1	
								Z.-Format: A3	
								Zeichnungsnummer: 000-04472	
Modell: C2_BODY.ASSEM -0			Ursp.: -			Ers. f.: -		Zustand:	

3D-modelliert (Pro/ENGINEER)

Schutzvermerk nach ISO 16016 / Protection notices ISO 16016

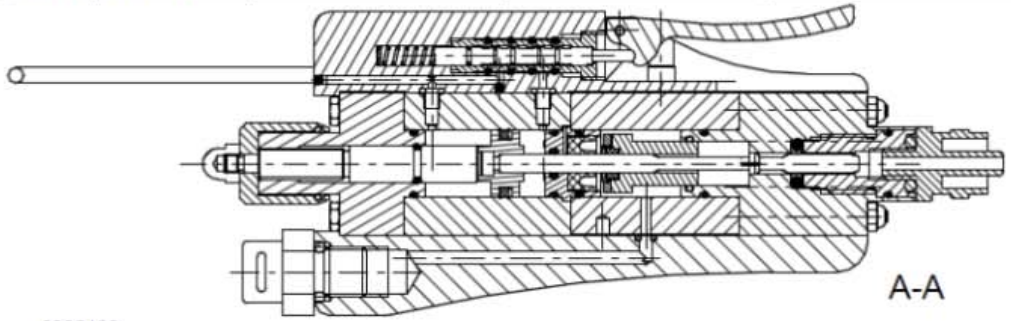

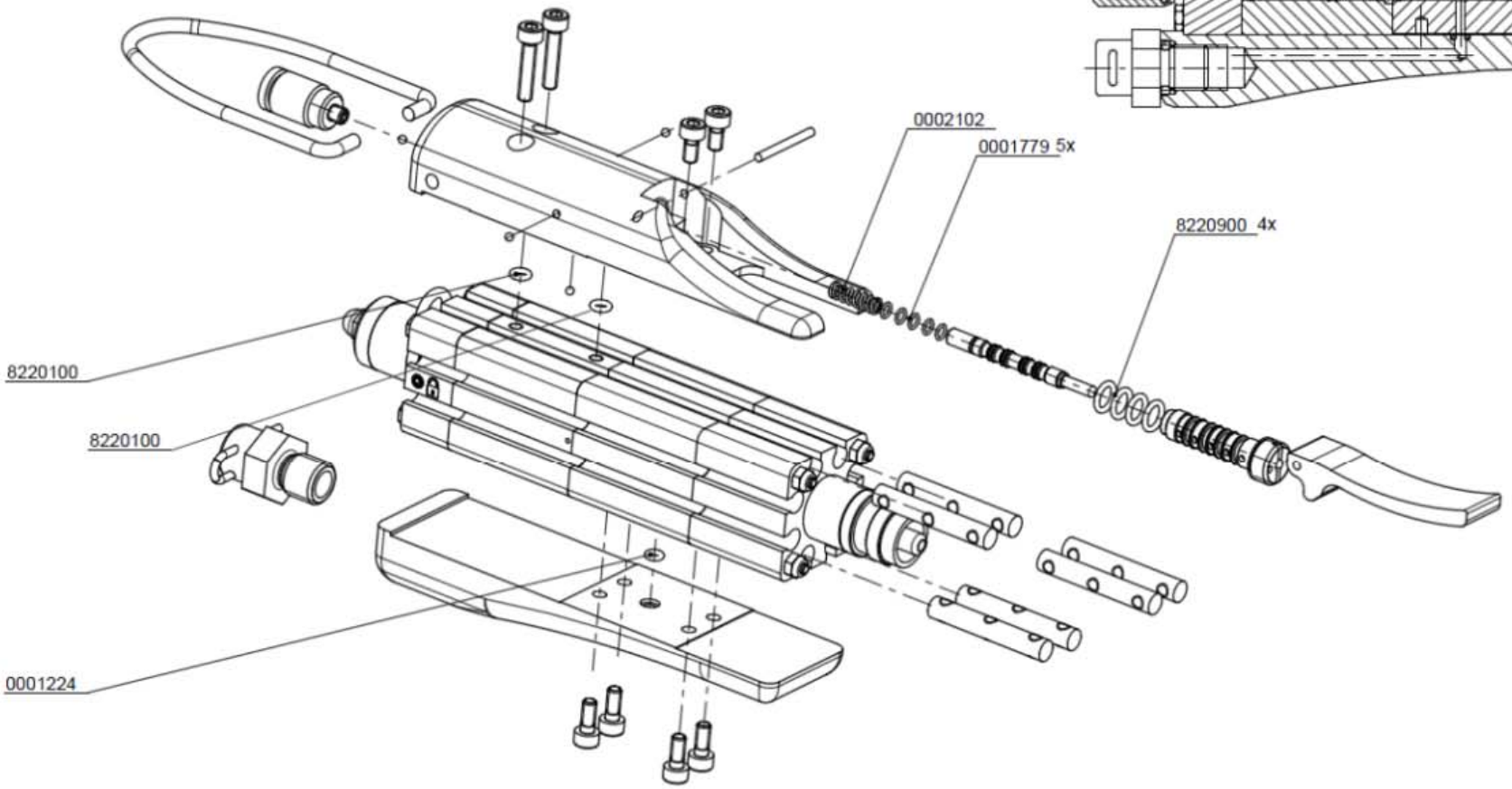

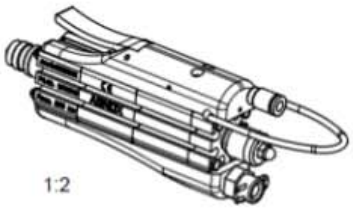
1:2

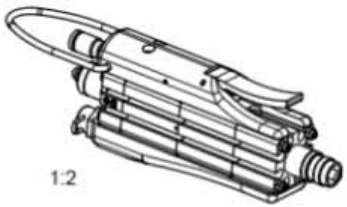
1:2

Zulässige Allgemeintoleranzen nach: ISO 2768 mK		Oberflächenbehandlung: -					Halbzeug / Rohteil:		
							Material:		
	Hauptabmessung:	137 x 49 x 23 mm			Gewicht:	0.243 kg	Art. - Nr.:		0003353
	Gez.: Datum: 12.02.13	Visum:	Index:	Version: 0	Aenderung: -		Blatt Nr.: 2	Anzahl Bl.: 2	Massstab: 6:5
ABNOX Langackerstrasse 25 CH-6330 Cham www.abnox.com		Benennung: Dichtsatz AXDV-C1/C2-PN Seal kit AXDV-C1/C2-PN					Z.-Format: A3		
							Zeichnungsnummer: 000-04472		
Modell: C2_PEN.ASSEM -0		Ursp.: -			Ers. f.: -		Zustand:		

3D-modelliert (Pro/ENGINEER)