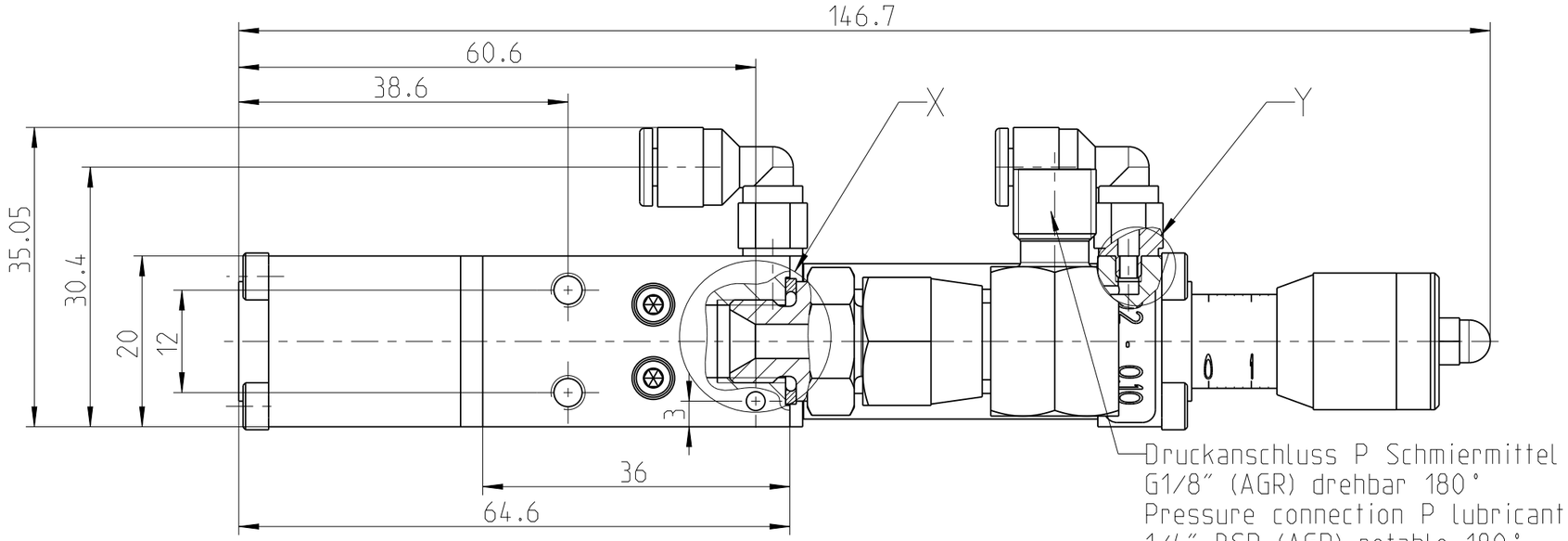

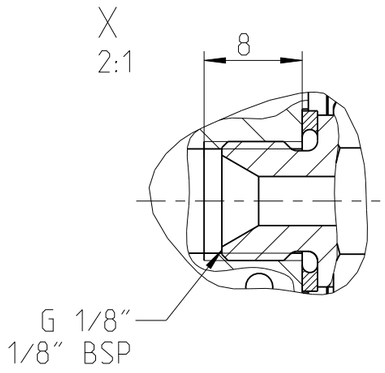

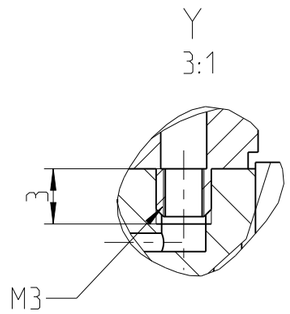

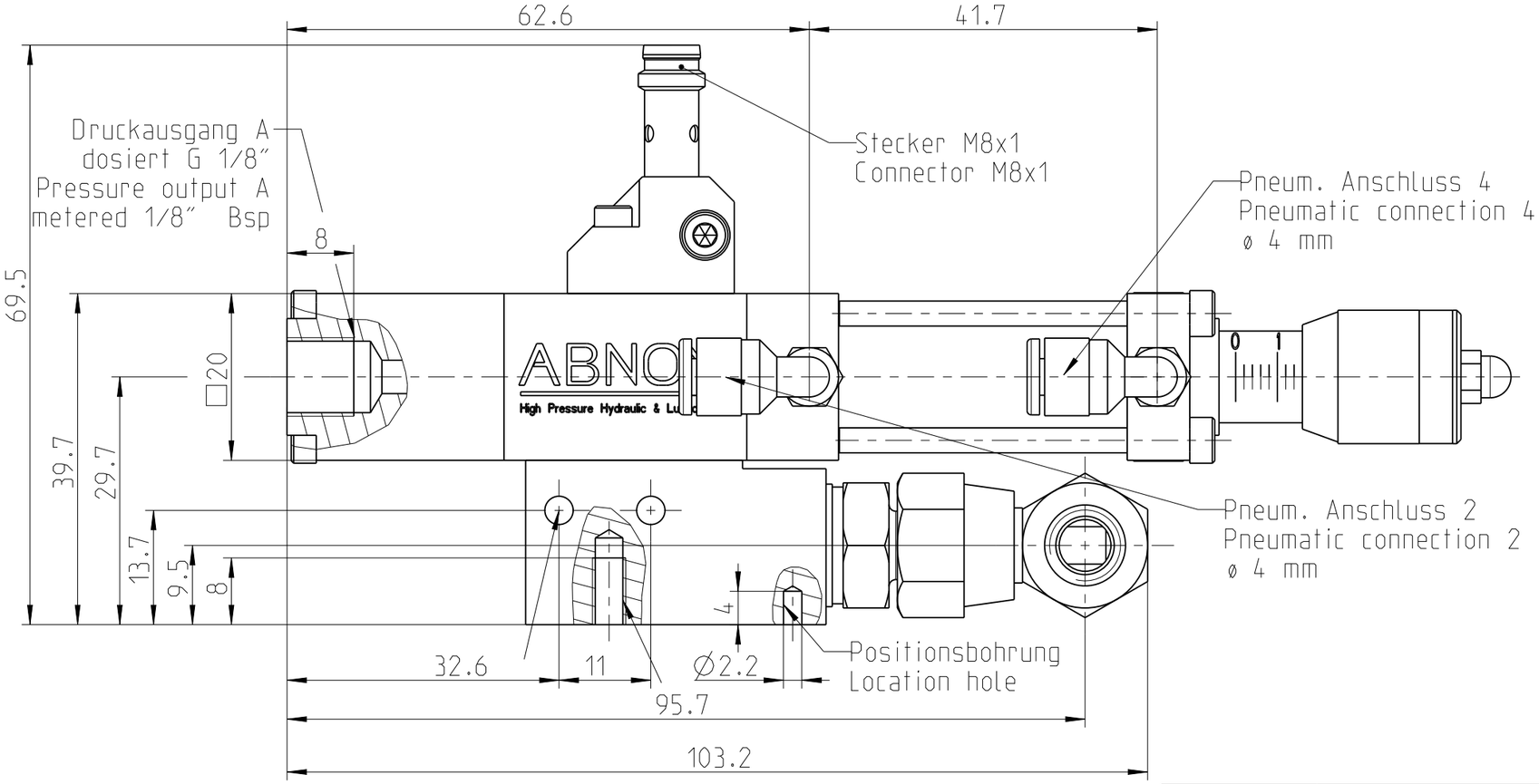

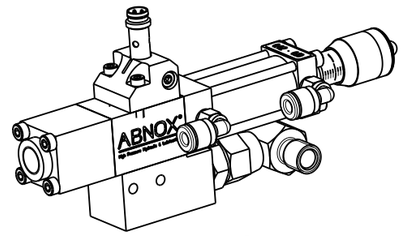

	Hauptabmessung : 147x20x70 mm					Art. - Nr. :		4192203
	Gez.:	Datum: 09.03.10	Visum: BP	Index: A	Version: 2	Aenderung: -	Blatt Nr.: 1	Anzahl Bl.: 2	Massstab: 3:2
ABNOX® Langackerstrasse 25 CH-6330 Cham www.abnox.com	Benennung: Dosierventil Metring valve						Z.-Format: A3		
							Zeichnungsnummer: M41922-03		
Model.: 41922-03.ASSEM A-4			Ursp.: -		Ers. f.: -		Zustand: Freigegeben		

3D-modelliert (Pro/ENGINEER)

Modell Model	Montageblock Support bracket
Bauform Construction type	Initiator
Toleranz; weniger als Tolerance; less than	+/- 10 %
Ausfuehrung [cm 3] Version [cm 3]	0.02 - 0.100
Gewicht [kg] Weight [kg]	0.250
Anschluss Innengewinde P Connection internal thread P	G 1/8" 1/8" BSP
Anschluss Innengewinde A Connection internal thread A	G 1/8" 1/8" BSP
Anschluss Innengewinde 2 & 4 / Schlauch Connection internal thread 2 & 4 / Hose	M3 / ø 4 mm
Befestigungsgewinde Fastening thread	M4
Max. Druck [bar] Max. pressure [bar]	80
Druck OUT [bar] Pressure OUT [bar]	80
Min. pneum. Betriebsdruck [bar] Min. operating air pressure [bar]	5,0
Max. pneum. Betriebsdruck [bar] Max. operating air pressure [bar]	7,0
Optimaler pneum. Betriebsdruck [bar] Optimum operating air pressure [bar]	6,0
Dosierbereich [cm 3] Dispensing range [cm 3]	0.02 - 0.100
Einsatzmediumspezifikation Specification for operation medium	Von der Foerderpumpe abhaengig dependent on lubricating pump
Betriebsspannungsbereich (VDC) Operating voltage range (VDC)	10 - 30
Stromaufnahme (A) Current input (A)	< 0.012
Max. Laststrom (A) Load current (A)	0.1
Schutzart DIN 40050 Protective system DIN 40050	IP 67
Anzeige Indicator	LED
Einsatzmediumspezifikation Specification for operation medium	Bis NLGI 3 max. 1'000'000 mPas Up to NLGI 3 max. 1'000'000 mPas

	Hauptabmessung : 147x20x70 mm						Art. - Nr. :		4192203
	Gez.:	Datum: 09.03.10	Visum: BP	Index: A	Version: 2	Aenderung: -	Blatt Nr.: 2	Anzahl Bl.: 2	Massstab: 1:1
ABNOX® Langackerstrasse 25 CH-6330 Cham www.abnox.com	Benennung: Dosierventil Metring valve						Z.-Format: A4		
							Zeichnungsnummer: M41922-03		
Modell: 41922-03.ASSEM A-4	Ursp.: -				Ers. f.: -		Zustand: Freigegeben		

3D-modelliert (Pro/ENGINEER)