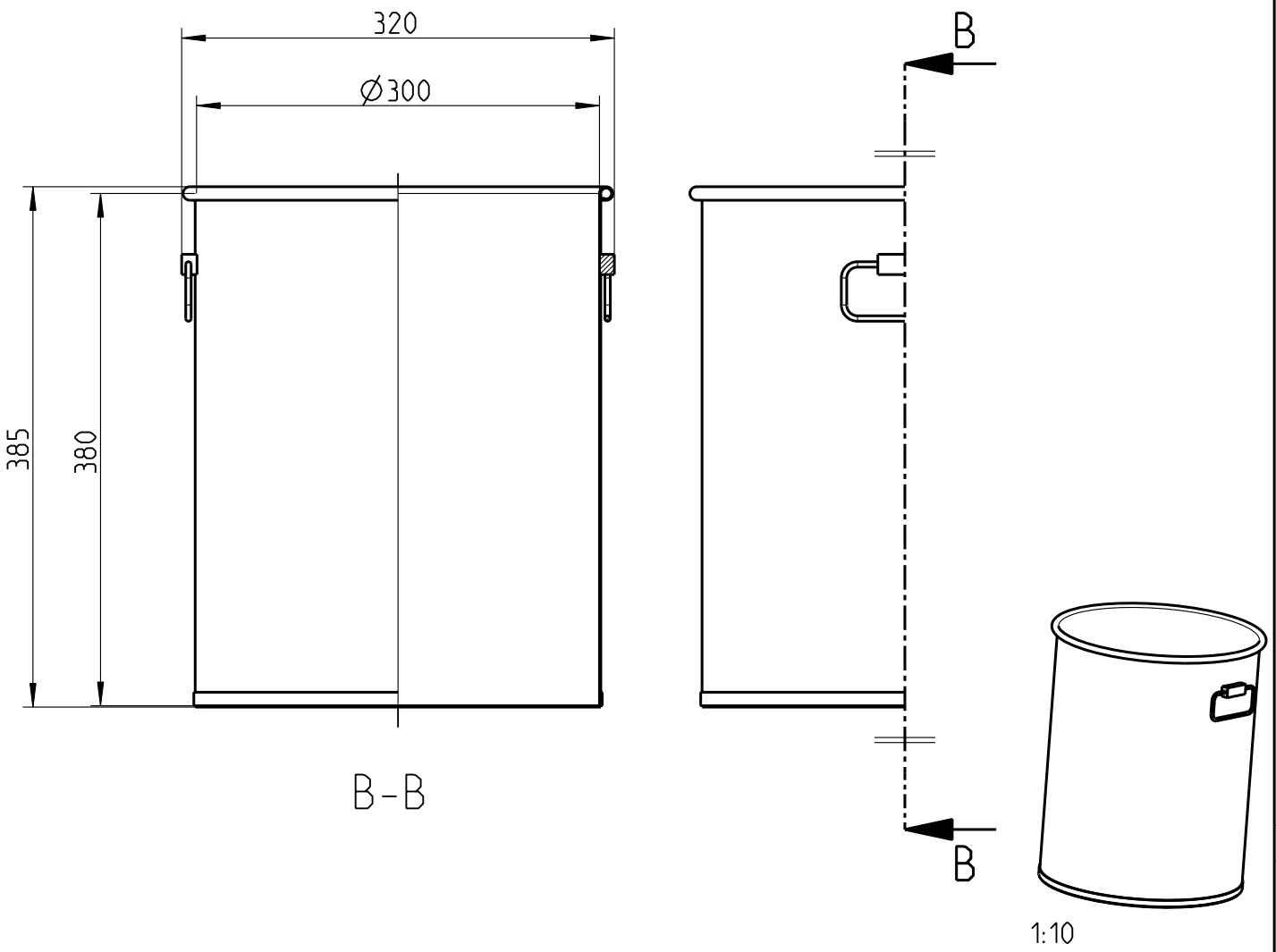

1:10

Modell Model	Schutzkessel ID 300 Protective container ID 300
Bauform Construction type	Innenhoehe 380 Internal height 380
Ausfuehrung Version	Gebinde 14-18 kg Container 14-18 kg
Schutzkessel Innen-Ø [mm] Protective container internal dia. [mm]	300
Schutzkessel Innenhoehe [mm] Protective container [mm]	380
Inhalt Gebinde [kg] Capacity container [kg]	14 - 18
Lackierung Coat of paint	blau blue
Werkstoff Material	Stahl Steel
Gewicht [kg] Weight [kg]	2.37

Hauptabmessung : Ø300 x 385 mm						Art. - Nr. :		4026500
Gez.:	Datum: 29.10.09	Visum: SB	Index: A	Version: 2	Aenderung: -	Blatt Nr.: 1	Anzahl Bl.: 1	Massstab: 1:5

ABNOX®
Langackerstrasse 25
CH-6330 Cham
www.abnox.com

Benennung:
Schutzkessel
Protective container

Z.-Format: A4

Zeichnungsnummer:
M40265-00

Modell: 40265-00.PART A-3	Ursp.: -	Ers. f.: -	Zustand:	Freigegeben

3D-modelliert (Pro/ENGINEER)