Schutzvermerk nach ISO 16016 / Protection notices ISO 16016

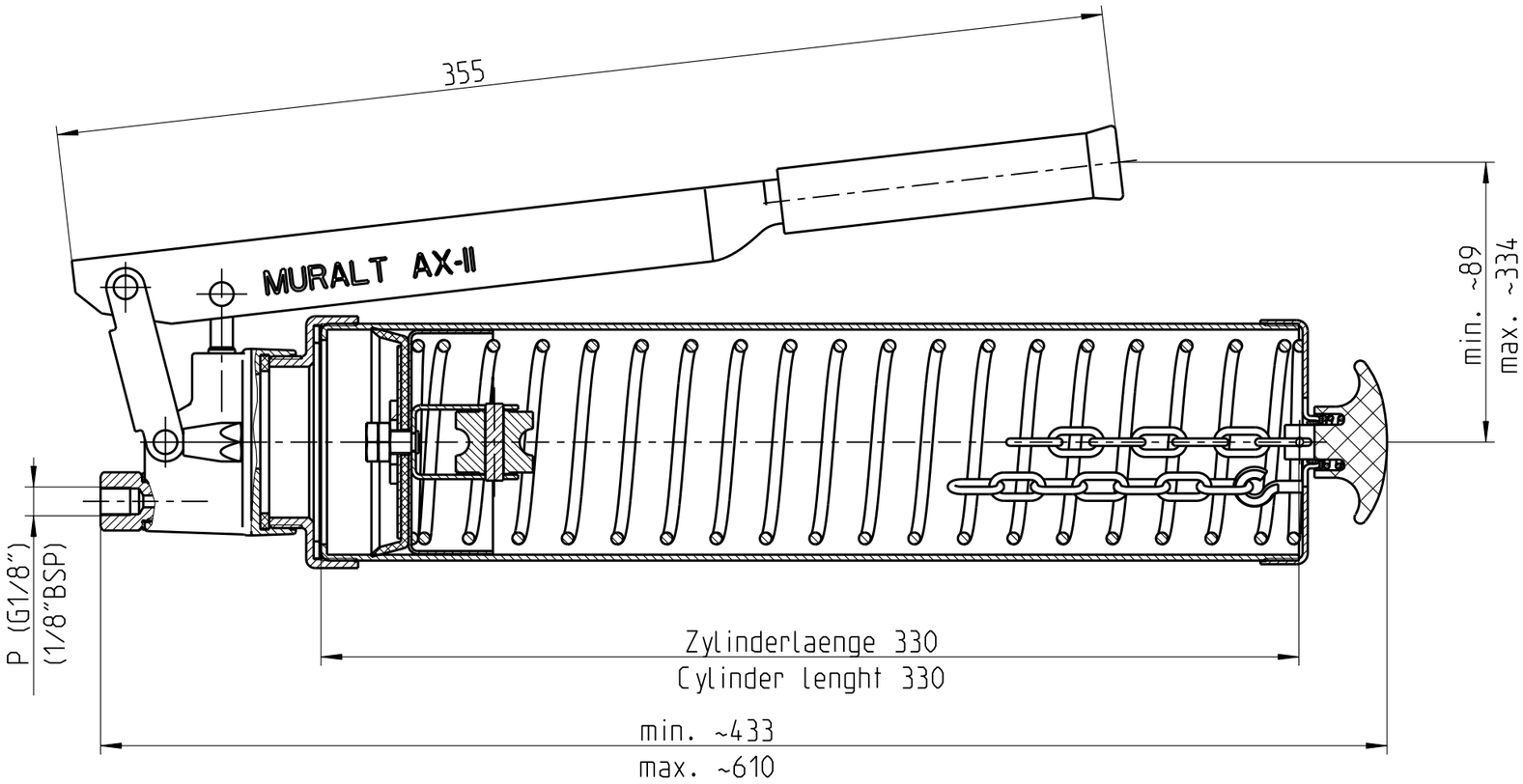

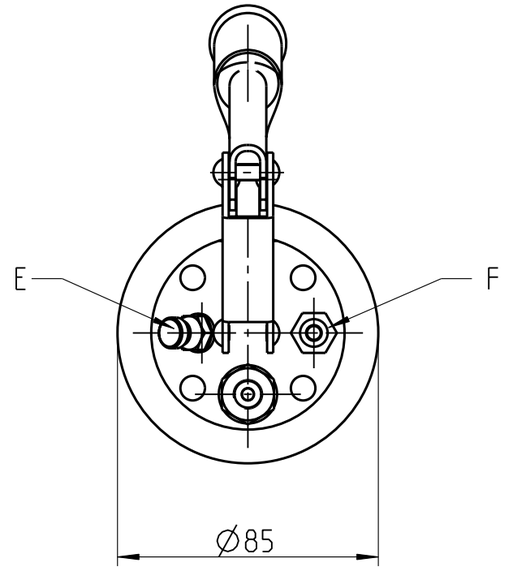

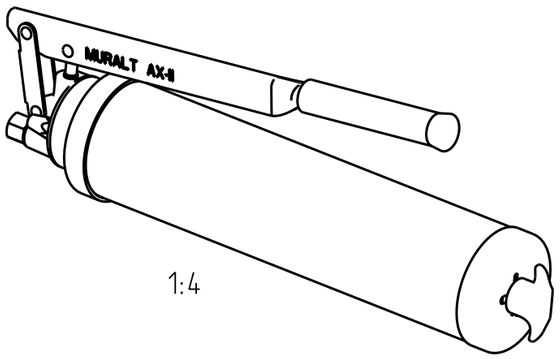

1:4

Befuellung 1300 g von Hand oder Abfuellgeraet

Filling 1300 g with hand or filler pump

Hauptabmessung : 433 x 143 x 85 mm						ERP ID Nr.:	3757500
		Massstab: 1:2			Datum	Visum	Benennung: Handhebelpresse / Hand lever pump
				Gez.	01.04.08	SB	
				Geprueft	.	.	
				Freigabe	.	.	
				Gedruckt	18.03.09	SB	
Zust.	Aenderung	Datum	Visum	ABNOX® Langackerstrasse 25 CH-6330 Cham www.abnox.com			Zeichnungsnummer: M37575-00 / Blatt Nr.: 1 / Anzahl Bl.: 2
							Modell: 37575-00.ASSEM / Z.-Format: A3
							Ursp.: - / Ers. f.: -

3D-modelliert (Pro/ENGINEER)

Modell Model	MURALT AX II
Bauform Construction type	1300 cm³ / Kette 1300 cm³/ chain
Ausfuehrung Version	G 1/8" 1/8" BSP
Gewicht [kg] Weight [kg]	2.670
Anschluss Innengewinde P Connection internal thread P	G 1/8" 1/8" BSP
Anschluss Innengewinde E Connection internal thread E	M8 x 1
Anschluss Innengewinde F Connection internal thread F	M10 x 1
Inhalt Zylinder [cm³] Capacity cylinder [cm³]	1300
Zylinderdurchmesser [mm] Cylinder dia [mm]	80
Zylinderlaenge [mm] Cylinder lenght [mm]	330
Betriebsdruck [bar] Operating pressure [bar]	400
Max. Druck [bar] Max. pressure [bar]	600
Foerdermenge/Hub [cm³] Output/Stroke [cm³]	1.4
Max. Penetration NLGI-Klasse Max. penetration NLGI classification	3
Max. dynamische scheinbare Viskositaet [mPas] Max. apparent dynamic viscosity [mPas]	5'000
Einsatzmediumspezifikation Specification for operation medium	Schmierstoffe Lubricants
Min. Temperatur [°C] Min. temperature [°C]	10
Max. Temperatur [°C] Max. temperature [°C]	40

Hauptabmessung : 433 x 143 x 85 mm

ERP ID Nr.: 3757500

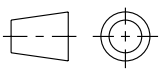

Massstab: 1:2

	Datum	Visum
Gez.	01.04.08	SB
Geprueft	.	.
Freigabe	.	.
Gedruckt	11.12.08	SB

Benennung:

Handhebelpresse
Hand lever pump

Zust.	Aenderung	Datum	Visum

ABNOX®
Langackerstrasse 25
CH-6330 Cham
www.abnox.com

Zeichnungsnummer: M37575-00

Blatt Nr.: 2

Anzahl Bl.: 2

Modell: 37575-00.ASSEM | Z.-Format: A4

Ursp.: - | Ers. f.: -

3D-modelliert (Pro/ENGINEER)