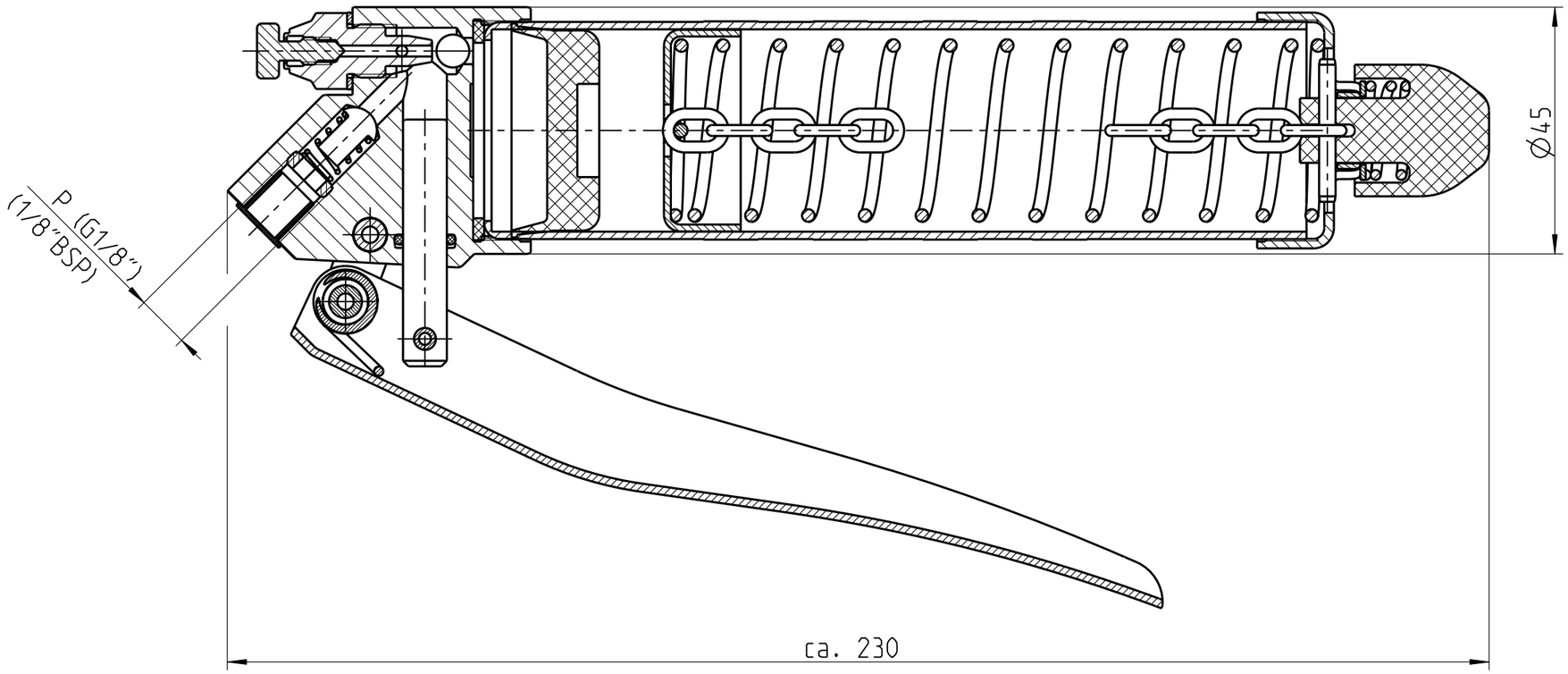

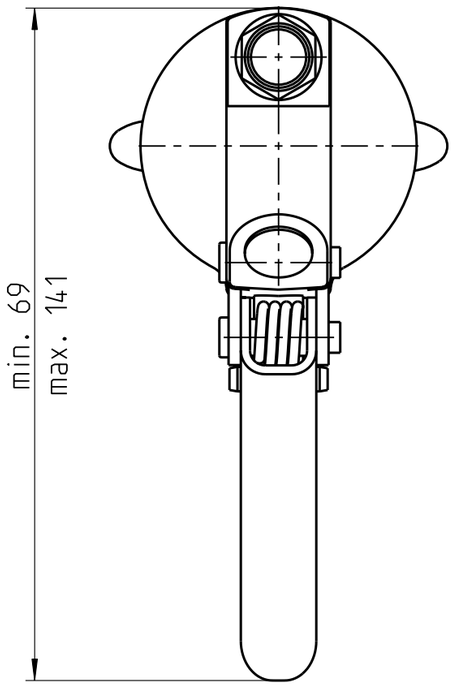

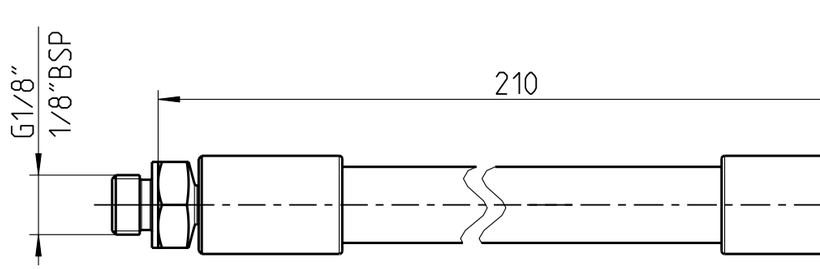

Befuellung 120 g von Hand

Filling 120 g with hand

1:5

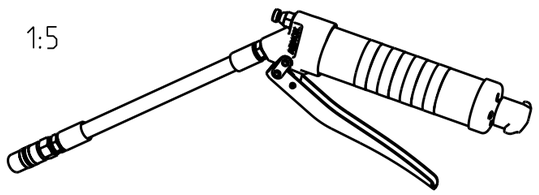

Hauptabmessung :	- mm				ERP ID Nr.:	3095900
	Massstab:		Datum	Visum	Benennung:	
	1:1	Gez.	13.11.08	SB	Einhandpresse	
		Geprueft	.	.	One-hand pump	
		Freigabe	.	.		
		Gedruckt	02.12.08	SB		
Zust.	Aenderung	Datum	Visum	ABNOX® Langackerstrasse 25 CH-6330 Cham www.abnox.com	Zeichnungsnummer M30959-00	Blatt Nr.: 1 / Anzahl Bl.: 2
					Modell: 30959-00.ASSEM	Z.-Format: A3
					Ursp.: -	Ers. f.: -

3D-modelliert (Pro/ENGINEER)

Modell Model	ABNOX WANNER
Bauform Construction type	120 cm³ / Kette 120 cm³ / Chain
Ausfuehrung Version	G 1/8" 1/8" BSP
Gewicht [kg] Weight [kg]	0.505
Anschluss Innengewinde P Connection internal thread P	G 1/8" 1/8" BSP
Anschluss Innengewinde E Connection internal thread E	G 1/8" 1/8" BSP
Inhalt Zylinder [cm³] Capacity cylinder [cm³]	120
Zylinderdurchmesser [mm] Cylinder dia [mm]	40
Zylinderlaenge [mm] Cylinder lenght [mm]	150
Betriebsdruck [bar] Operating pressure [bar]	400
Max. Druck [bar] Max. pressure [bar]	600
Foerdermenge/Hub [cm³] Output/Stroke [cm³]	0.5
Max. Penetration NLGI-Klasse Max. penetration NLGI classification	2
Max. dynamische scheinbare Viskositaet [mPas] Max. apparent dynamic viscosity [mPas]	5'000
Einsatzmediumspezifikation Specification for operation medium	Schmierstoffe Lubricants
Min. Temperatur [°C] Min. temperature [°C]	10
Max. Temperatur [°C] Max. temperature [°C]	40

Hauptabmessung : - mm

ERP ID Nr.: 3095900

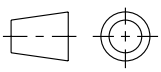

Massstab: 1:5

	Datum	Visum
Gez.	02.12.08	SB
Geprueft	.	.
Freigabe	.	.
Gedruckt	02.12.08	SB

Benennung:

Einhandpresse
One-hand pump

Zust.	Aenderung	Datum	Visum

ABNOX®
Langackerstrasse 25
CH-6330 Cham
www.abnox.com

Zeichnungsnummer: M30959-00

Blatt Nr.: 2

Anzahl Bl.: 2

Modell: 30959-00.ASSEM | Z.-Format: A4

Ursp.: - | Ers. f.: -

3D-modelliert (Pro/ENGINEER)