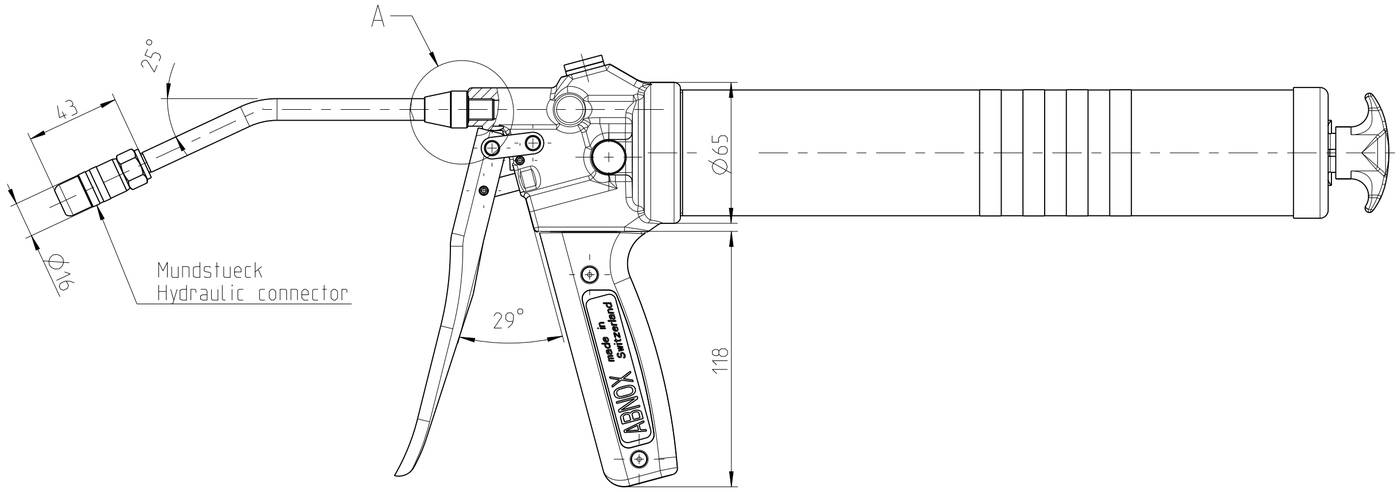

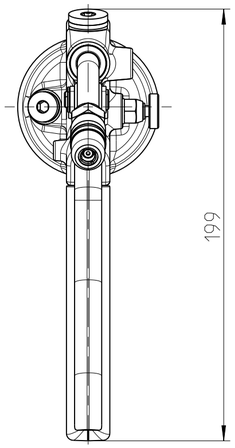

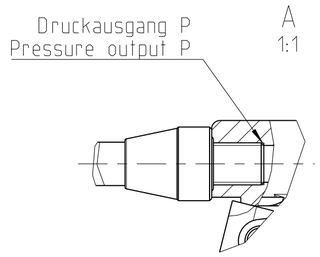

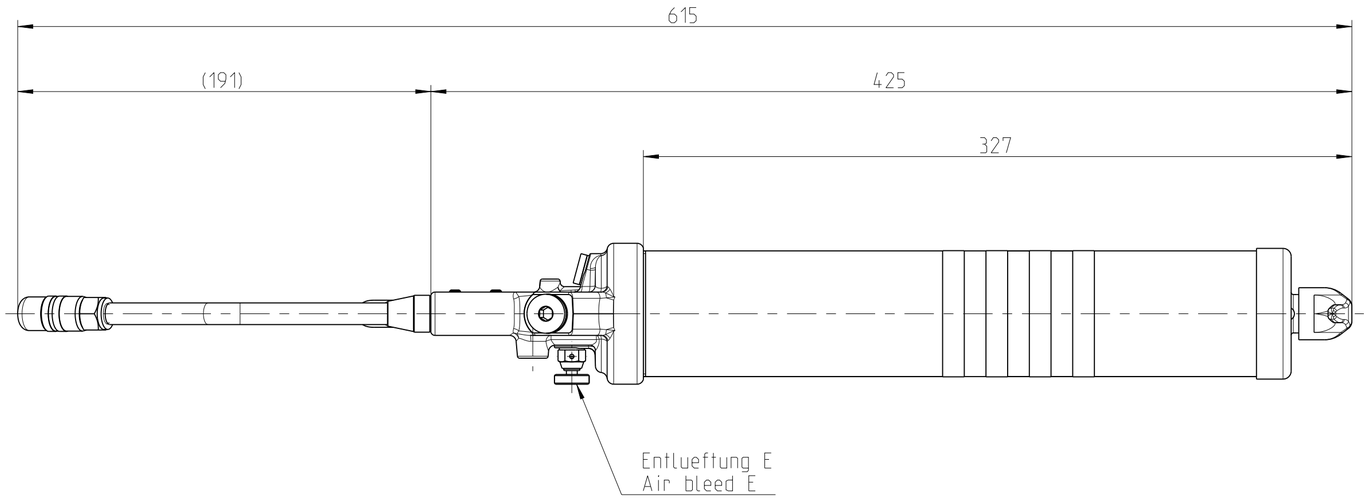

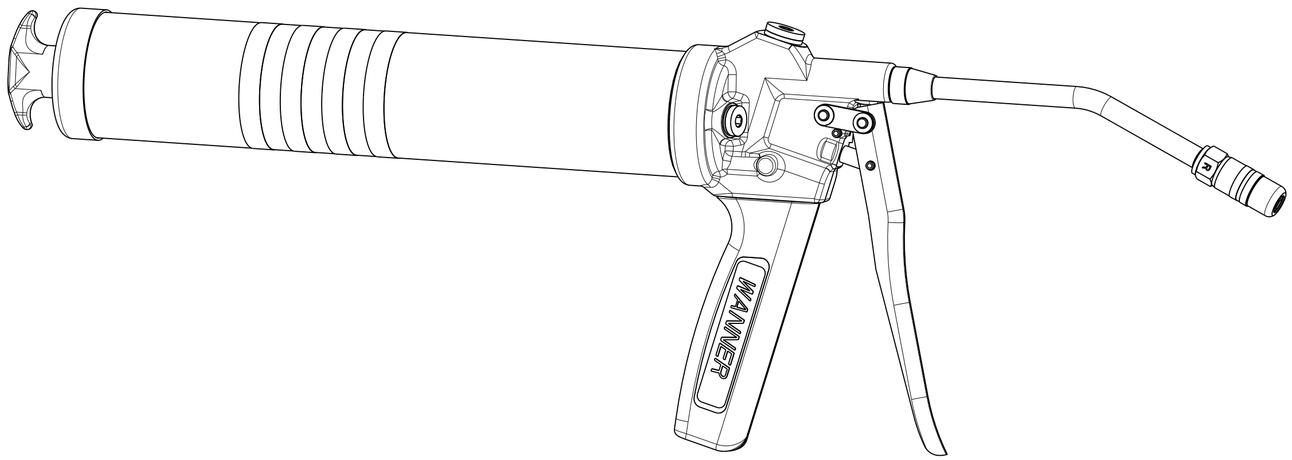

Modell Model	Einhandpresse WANNER-ABNOX One-hand pump WANNER-ABNOX
Bauform Construction type	Zylinder mit Kette Cylinder with chain
Ausfuehrung Version	Zerkrohr Rigid-tube
Medium Medium	Mineraloel Mineraloil
Gewicht [kg] Weight [kg]	1.817
Zylinderbauform [mm] Cylinder construction type [mm]	Ø58/54 x 300
Zylinderinhalt [cm³] Cylinder capacity [cm³]	500
Befuellung mit 400 g Fettkartusche (DIN 1284) Filling with grease cartridge 400 g (DIN 1284)	NEIN NO
Befuellung von Hand oder Abfuellgeraet Filling with hand or filler pump	JA (Befuellung nur von Hand) YES (only hand filling)
Min. / Max. Temperatur [°C] Min. / Max. temperature [°C]	10 / 40
Einsatzmedium Operation medium	Mineraloel Mineraloil
Betriebsdruck [bar] Operating pressure [bar]	400
Max. Druck [bar] Max. pressure [bar]	600
Foerdermenge / Hub [cm³] Output / Stroke [cm³]	0.5
Anschluss Innengewinde P (Druckausgang) Connection internal thread P (pressure output)	G 1/8" 1/8" BSP
Anschluss Innengewinde E (Entlueftung) Connection internal thread E (air bleed)	M8 x 1

Hauptabmessung : - mm | Art. - Nr. : 3065800

Gez.:	Datum:	Visum:	Index:	Version:	Aenderung:	Blatt Nr.:	Anzahl Bl.:	Massstab:
	22.10.09	LI	A	1	-	1	1	1:2

ABNOX®
Langackerstrasse 25
CH-6330 Cham
www.abnox.com

Benennung:
Einhandpresse WANNER
One-hand pump WANNER

Z.-Format: A2

Zeichnungsnummer:
M30658-00

Modell: 30658-00.ASSEM A-5 | Ursp.: - | Ers. f.: - | Zustand: Freigegeben

3D-modelliert (Pro/ENGINEER)