Betriebsanleitung
Operating manual

Einhandpresse ABNOX-WANNER
One-hand pump ABNOX-WANNER

Basis Modelle *Basics Models*	**400 / 500 cm³**	**3065000**
	500 cm³	**3065800**
	1300 cm³	**3069700**



Diese Betriebsanleitung gilt auch für alle anderen Ausführungen dieser Modellreihe.
This operating manual applies to all other versions of this series.

Füllen der Einhandpresse ABNOX-WANNER mit manuellem Abfüllgerät
Filling of one-hand pump ABNOX-WANNER with hand-operated filler pump

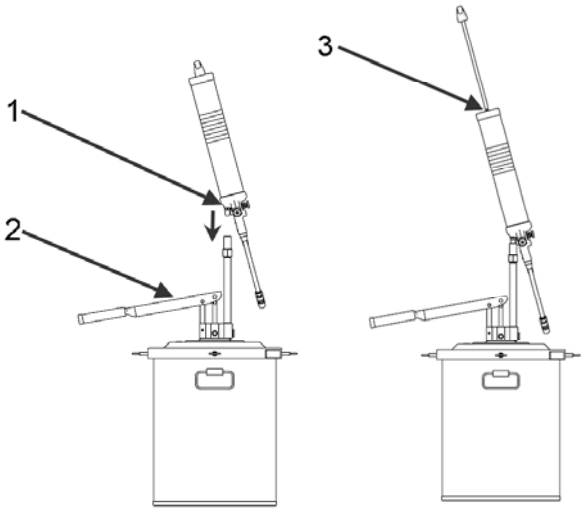

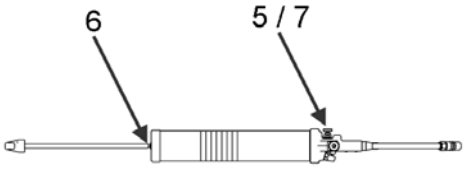

Modell *Model*		
	400 / 500 cm^3	3065000
	1300 cm^3	3069700

1	Presse mit Einfüllstutzen auf Gegenstück von dem Abfüllgerät pressen. *Press the Pump with filler cap on the counterpart from the filler pump.*
2	Presse mit gleichmässigen Pumpbewegungen füllen *Fill the grease gun with steady pump movements .*
3	Sobald die Einschnürung der Kolbenstange ersichtlich ist oder der Gegendruck stark ansteigt und ein Pumpen unmöglich ist, ist die Presse gefüllt. *As soon as the constriction is visible or the counter pressure rise strong and no pumping is possible anymore, the pump is filled.*
4	Presse von dem Abfüllgerät nehmen. *Take the pump from the filler pump.*
5	Entlüftungsventil der Presse öffnen *Open the air release valve from the pump*
6	Kolbenstange oder Kette in den Zylinder schieben, bis das System entlüftet ist und das Fett konstant austritt. *Push the piston rod or the chain in the cylinder until the system is free from air pockets and the grease flows out constantly.*
7	Entlüftungsventil schließen *Close the air release valve*

Füllen der Einhandpresse ABNOX-WANNER mit Mineralöl
Filling of one-hand pump ABNOX-WANNER with mineral oil



Modell *Model*		
	500 cm^3	3065800

1	Griff zurück ziehen und die Kette in der hinteren Position arretieren. *Pull the holder back and clamp the chain in the rare position.*
2	Zylinder von dem Pressenkopf abschrauben. *Unscrew the cylinder from the head of the gun.*
3	Zylinder mit Öl befüllen. *Cylinder filled with oil.*
4	Zylinder und Pressenkopf zusammenschrauben und Kette ausrasten. *Screw the cylinder back onto the head of the gun and loosen the chain.*
5	Entlüftung öffnen, bis konstant Öl austritt, anschliessend Entlüftung schliessen. Open the air release until the oil flows out constantly, after that close the air release.

Füllen der Einhandpresse ABNOX-WANNER mit Kartusche
Filling of one-hand pump ABNOX-WANNER with cartridge

Modell / *Model* 400 / 500 cm^3 3065000

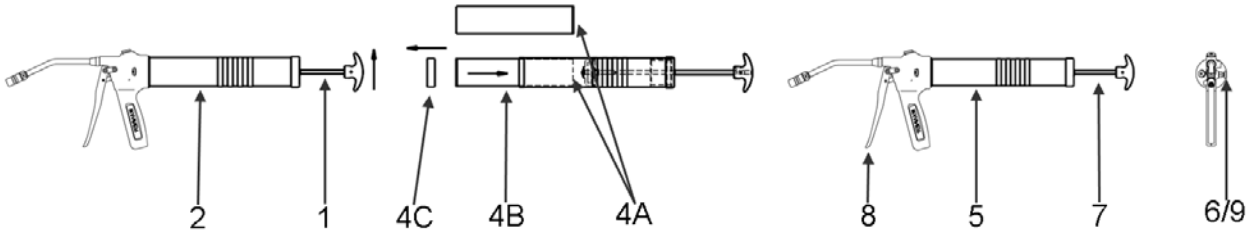

1	Griff zurück ziehen und die Kolbenstange in der hinteren Position arretieren. *Pull the holder back and clamp the piston rod in the rare position.*
2	Zylinder von dem Pressenkopf abschrauben. *Unscrew the cylinder from the head of the gun.*
3	Leere Kartusche entfernen. *Remove empty cartridge.*
4A	Hintere Abdeckkappe von der vollen Kartusche wegnehmen. *Remove the rear cap of the full grease cartridge.*
4B	Neue Kartusche einführen, offene Seite voran. *Insert the cartridge by the part without cover at the head.*
4C	Vordere Abdeckkappe von der vollen Kartusche wegnehmen. *Remove the front cap of the full grease cartridge.*
5	Zylinder und Pressenkopf zusammenschrauben. *Screw the cylinder back onto the gun.*
6	Entlüftungsventil öffnen. *Open the air release valve.*
7	Kolbenstange ausrasten und zurückschieben in den Zylinder. *Pull the handle with the piston rod out the catch and let it slide completely into the cylinder.*
8	Einige Hebelbewegungen ausführen bis das Fett konstant austritt. *Move the lever until the grease flows out of the hydraulic connector.*
9	Entlüftungsventil schließen. *Close the release valve.*

VORSICHT ***CAUTION***	**VORSICHT / CAUTION** Ein Befüllen mittels Hochdruckschmieranlagen, ist wegen der Berstgefahr verboten. *Because of the danger of bursting, a filling from the barrel with a high pressure lubricating system is forbidden.*

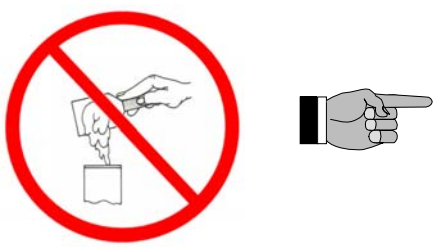

HINWEIS
Wenn möglich sollte bei den Einhandpressen für Fette, wegen Lufteinschlüssen, darauf verzichtet werden die Presse von Hand zu füllen.

NOTE
If its possible we disadivise to fill the one-hand pumps for grease manually, because of the air inclusion in the grease.

ABNOX AG Langackerstrasse 25 CH-6330 Cham Tel. +41 (0) 41 780 44 55 Fax +41 (0) 41 780 44 50 E-Mail info@abnox.com Internet www.abnox.com

Bedienung beim Schmieren
Handling to lubricate with grease

1	Den Schmiernippel von Schmutz säubern. *Cleaning the lubrication nipple.*
2	Das Hydraulikmundstück der Fettpistole auf den Schmiernippel drücken, so dass die Spannbacken den Nippelhals fest umschliessen. *Press the hydraulic connector on the lubrication nipple, so that the clamping jaws clasp around the nipple-neck.*
3	Durch betätigen des Hebels abschmieren / spannen. *Use the lever for lubricating / clamping.*
4	Nach dem Abschmieren / Spannen das Hydraulikmundstück vom Nippel leicht abwinkeln und wegziehen. Nicht gerade herausziehen, dadurch kan es zu Beschädigung des Nippels und des Hydraulikmundstück kommen. *After the Lubricating / Clamping bend the hydraulic connector from the nipple and remove the connector. D'ont remove the hydraulic connector straight away, that can damage the nipple and the hydraulic connector*

Sicherheitshinweis
Security advice



Bei dem Arbeiten mit aggressiven Schmierstoffen ist das Tragen von einer Schutzbrille und Handschuhen vorgeschrieben.
During working with aggressive lubricants it is required to wear a protective gloves and goggles.

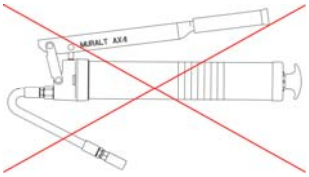

Achten Sie darauf, dass der Hochdruckschlauch nicht geknickt wird und der Mindestbiegeradius von 85 mm eingehalten wird.
Make sure that the high pressure hose is not flexed and the minimal bend radius is maintained at 85 mm.

Datenblatt und Ersatzteilzeichnung
Technical data and spear part-draw

Die technischen Datenblätter und Ersatzteilzeichnungen sind auf dem Internet unter www.abnox.com abrufbar Mit dem Suchmenü und der Artikelnummer findet man schnell Informationen, Datenblätter und Ersatzteilzeichnungen zu dem gewünschten Produkt.

The technical data and spear part-draw are on the homepage under www.abnox.com. With the search menue and the article number you will find the information, the technical data and the spear part-drawing fast and easily.

Kundendienst
Customer service

Den für Sie zuständigen
Vertriebspartner finden
Sie auf unserer Homepage
www.abnox.com

You will find our market
Partner for you
on our homepage
www.abnox.com

Hersteller
Manufacturer

ABNOX AG
Langackerstrasse 25
CH-6330 Cham
Schweiz

Tel. +41 (0) 41 780 44 55
Fax +41 (0) 41 780 44 50

E-Mail info@abnox.com
Internet www.abnox.com