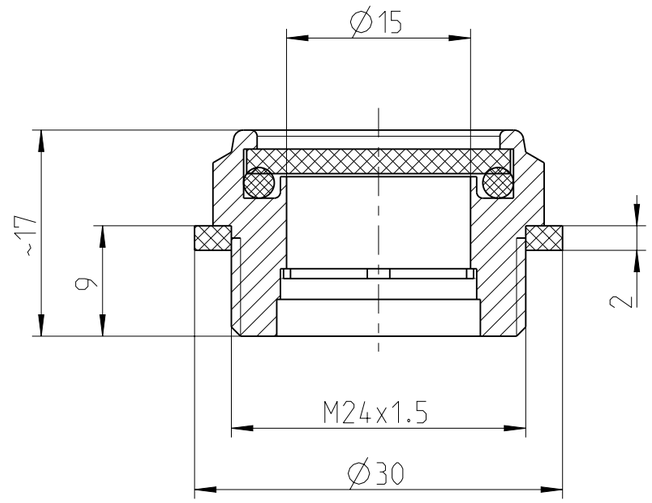

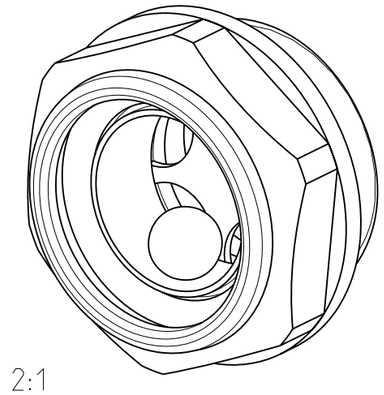
2:1

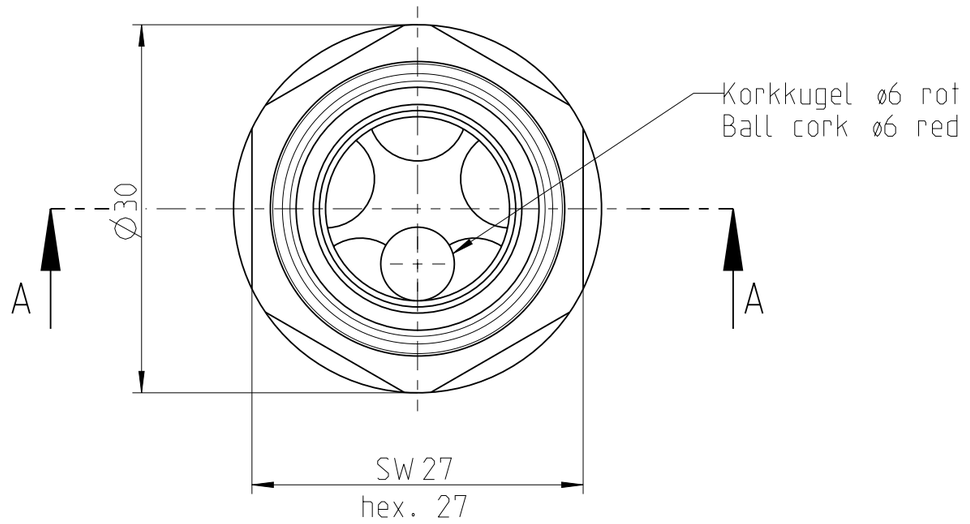

Modell: Model:	Naturglas Natural glass
Bauform: Construction type:	Alu 6-kant SW 27 Alu hexagonal 27
Ausfuehrung: Version:	M24x1.5 Sichtstern, Korkkugel M24x1.5 reflector, ball cork
Min. Temperatur [°C]: Min. temperature [°C]:	-20
Max. Temperatur [°C]: Max. temperature [°C]:	80
Max. Druck [bar]: Max. pressure [bar]:	4
Dichtung Glas: Seal glass:	O-Ring NBR
Dichtung Gewinde: Gasket threat:	EWP 207
Gewicht [kg]: Weight [kg]:	0.017
Anziehdrehmoment [Nm]: Tightening moment [Nm]:	25 +5/0

Hauptabmessung :	SW 27 x 17 mm					Art. - Nr. :		2197100
Gez.:	Datum:	Visum:	Index:	Version:	Aenderung:	Blatt Nr.:	Anzahl Bl.:	Massstab:
	21.05.10	SB	A	2	10-053	1	1	2:1

ABNOX®
Langackerstrasse 25
CH-6330 Cham
www.abnox.com

Benennung:
Oelstandschauglas
Oil level window

Z.-Format: A3

Zeichnungsnummer:
M21971-00

Modell:	21971-00.ASSEM A-1	Ursp.:	-	Ers. f.:	-
Zustand:	Freigegeben				

3D-modelliert (Pro/ENGINEER)