Schutzvermerk nach ISO 16016 / Protection notices ISO 16016

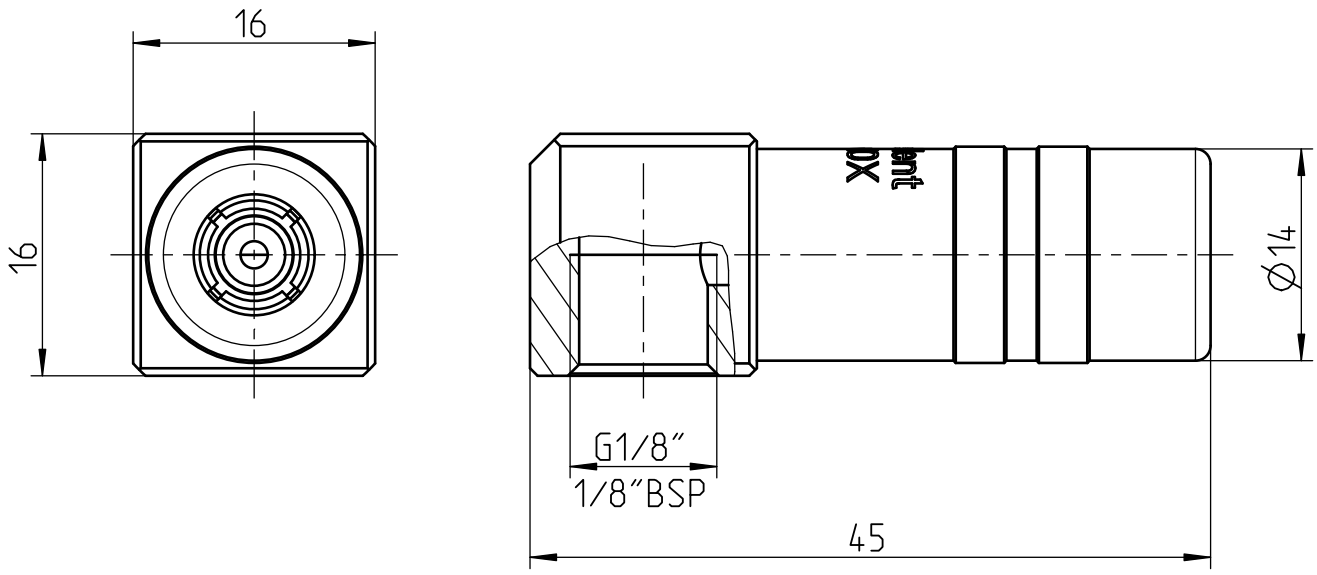

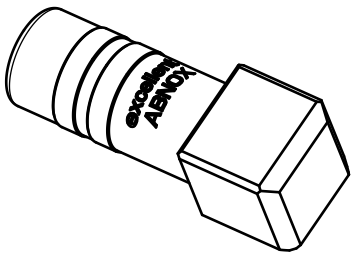

1:1

Fuer Schmiernippel Typ H (DIN 71412)
For lubrication nipple of type H (DIN 71412)

Modell Model	Hydraulikmundstueck Hydraulic Connector
Bauform Construction type	90° Winkelanschluss / Aussen Ø 14 mm Angled 90° / ED 14 mm
Ausfuehrung Version	G 1/8" 1/8" BSP
Gewicht [kg] Weight [kg]	0.040
Anschluss Innengewinde Connection internal thread	G 1/8" 1/8" BSP
Schluesselweite [mm] Width across flats [mm]	14
Aussendurchmesser [mm] External dia. [mm]	14
Laenge [mm] Length [mm]	39.5
Betriebsdruck [bar] Operating pressure [bar]	400
Max. Druck [bar] Max. pressure [bar]	600
Einsatzmediumspezifikation Specification for operation medium	Schmierstoffe Lubricants

	Hauptabmessung : 16x16x45 mm					Art. - Nr. : 3659700		
	Gez.:	Datum: 09.12.14	Visum: BAP (BAP: Abnox)	Index: B	Version: 2	Aenderung: 14-027	Blatt Nr.: 1	Anzahl Bl.: 1	Massstab: 2:1
ABNOX® Langackerstrasse 25 CH-6330 Cham www.abnox.com	Benennung: Mundstueck Winkel G1/8" Connector angle 1/8" BSP					Z.-Format: A4		
						Zeichnungsnummer: M36597-00		
Modell: 36597-00.ASSEM B-8	Ursp.: 36590.00				Ers. f.: TB3443-01	Zustand: Freigegeben		

3D-modelliert (Pro/ENGINEER)