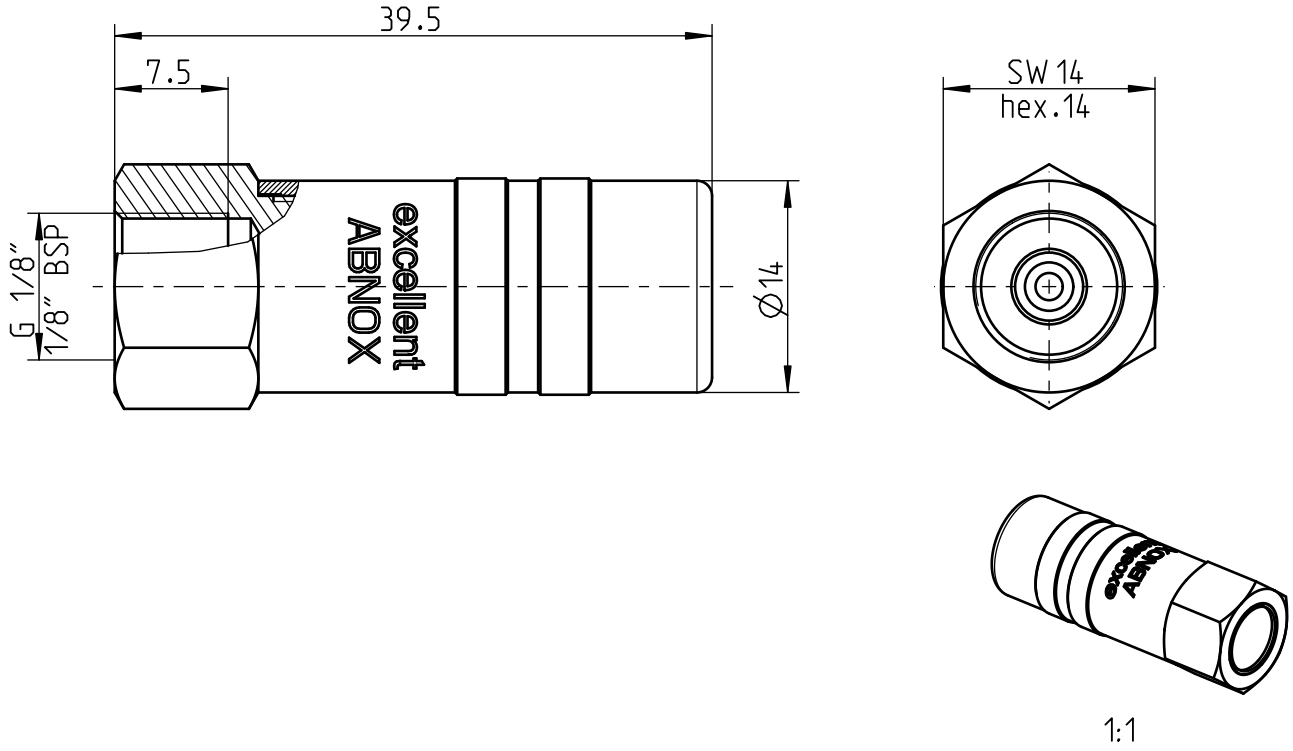

Fuer Schmiernippel Typ H (DIN 71412) und ABNOX Hochdruck Einlassventile
For lubrication nipple of type H (DIN 71412) and ABNOX High Pressure Inlet Valves

Modell Model	Hydraulikmundstueck Hydraulic Connector
Bauform Construction type	EXCELLENT / Aussen Ø 14 mm EXCELLENT / ED 14 mm
Ausfuehrung Version	G 1/8" 1/8" BSP
Gewicht [kg] Weight [kg]	0.040
Anschluss Innengewinde Connection internal thread	G 1/8" 1/8" BSP
Schluesselweite [mm] Width across flats [mm]	14
Aussendurchmesser [mm] External dia. [mm]	16
Laenge [mm] Length [mm]	39.5
Betriebsdruck [bar] Operating pressure [bar]	400
Max. Druck [bar] Max. pressure [bar]	600
Einsatzmediumspezifikation Specification for operation medium	Schmierstoffe Lubricants

	Hauptabmessung : SW 14 x 40 mm						Art. - Nr. :		3659000
	Gez.:	Datum: 09.12.14	Visum: BAP (BAP: Abnox)	Index: C	Version: 2	Aenderung: 14-027	Blatt Nr.: 1	Anzahl Bl.: 1	Massstab: 2:1
ABNOX® Langackerstrasse 25 CH-6330 Cham www.abnox.com	Benennung: Hydraulikgreifkopf Hydraulic connector						Z.-Format: A4		
							Zeichnungsnummer: M36590-00		
Modell: 36590-00.ASSEM B-7	Ursp.: -					Ers. f.: -	Zustand: Freigegeben		

3D-modelliert (Pro/ENGINEER)