Schutzvermerk nach ISO 16016 / Protection notices ISO 16016

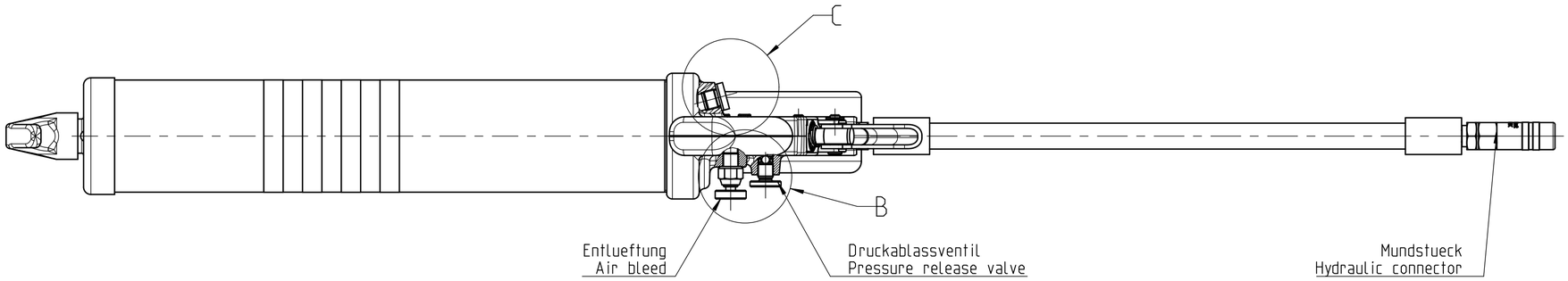

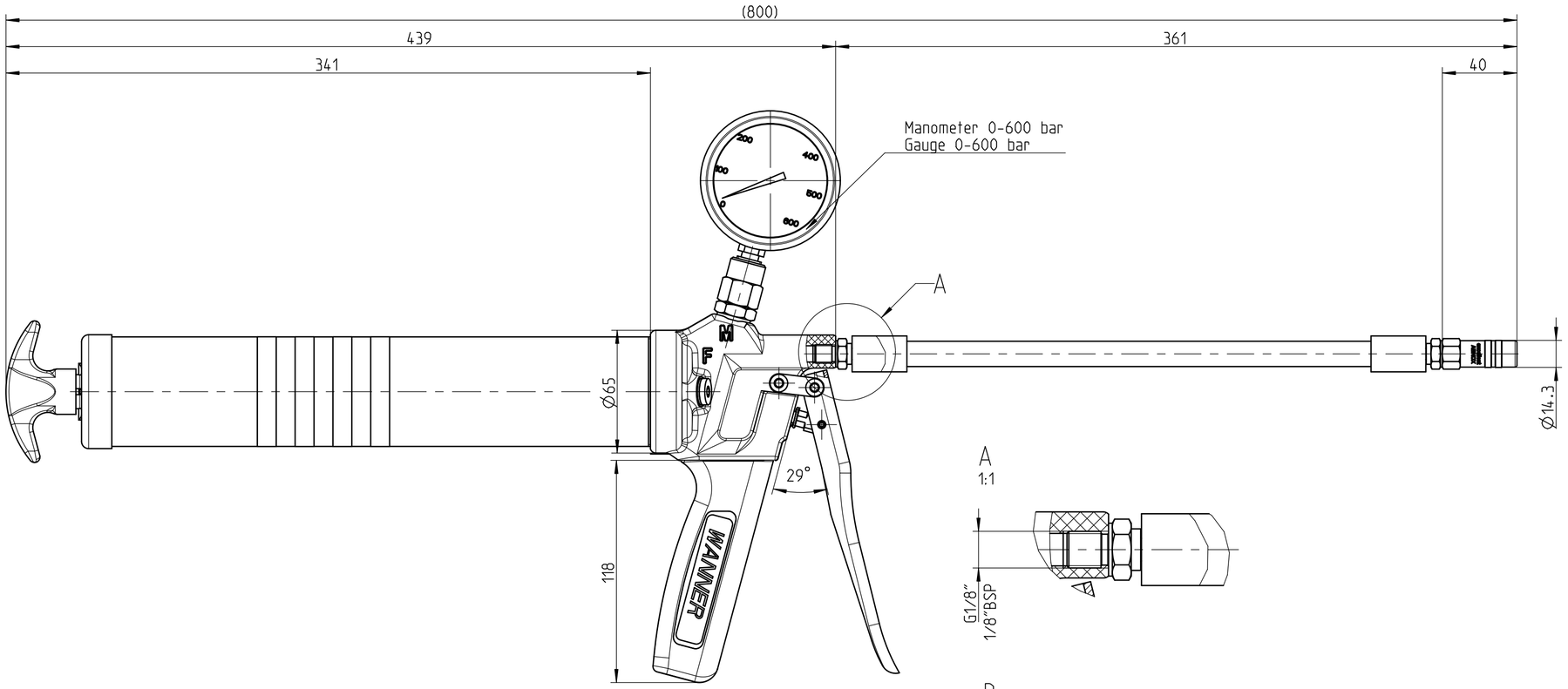

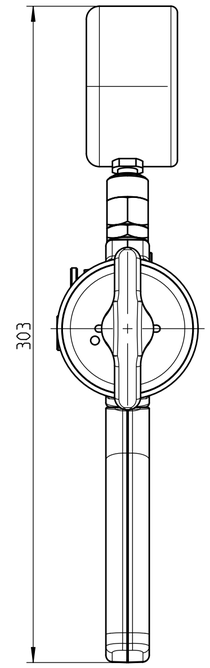

A
1:1

B
1:1

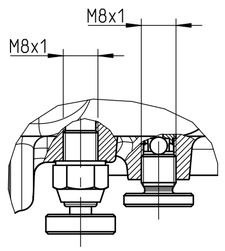

C
1:1

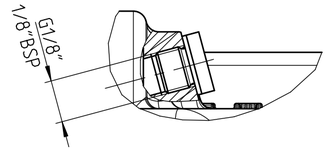

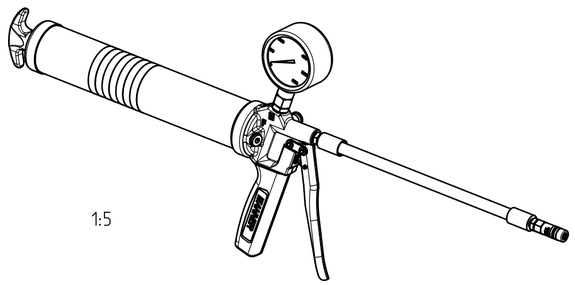

1:5

Hauptabmessung : - mm						Art. - Nr. :	3239120
Gez.:	Datum: 17.02.17	Visum: SCB (SCB: Abnox)	Index: A	Version: 3	Aenderung: -	Blatt Nr.: 1 / Anzahl Bl.: 1	Massstab: 1:2
ABNOX® Langackerstrasse 25 CH-6330 Cham www.abnox.com		Benennung: HD Einhandpresse (V2.0) HP hand pump (V2.0)				Z.-Format: A2	Zeichnungsnummer: M32391-20
Modell: 32391-20.ASSEM A-1		Ursp.: -			Ers. f.: WANNER_HD	Zustand: Freigegeben	

3D-modelliert (Pro/ENGINEER)