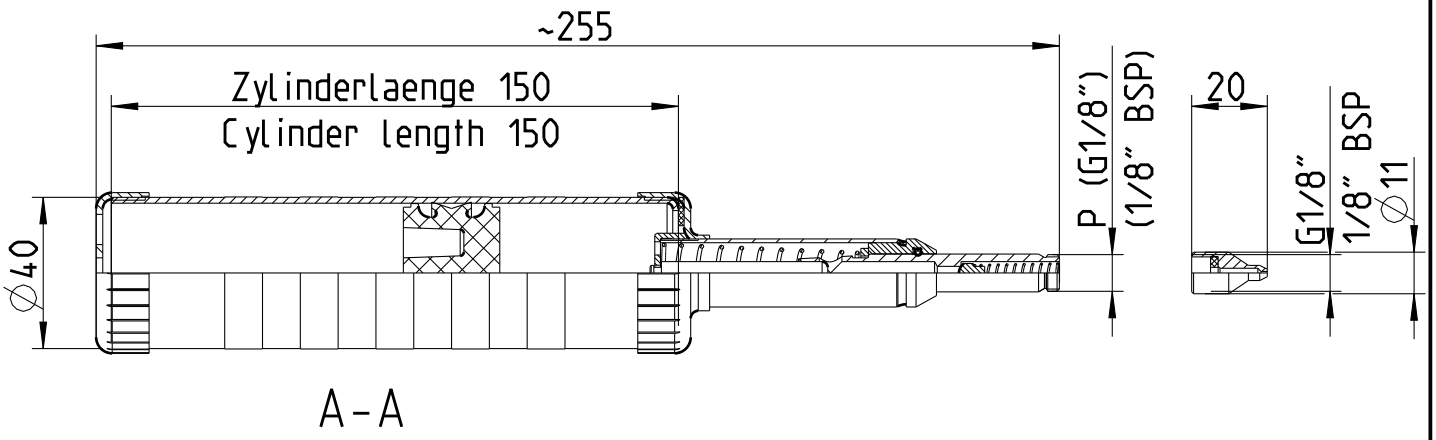

A-A

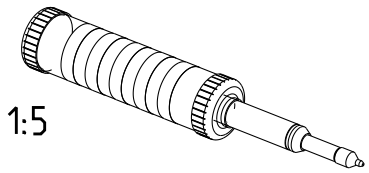

Modell Model	Stosspresse Hand push pump
Bauform Construction type	120 cm³
Ausfuehrung Version	Mit Spitzduese Stahl With conical nozzle steel
Gewicht [kg] Weight [kg]	0.365
Anschluss Innengewinde P Connection internal thread P	G 1/8" 1/8" BSP
Inhalt Zylinder [cm³] Capacity cylinder [cm³]	120
Zylinderdurchmesser [mm] Cylinder dia [mm]	40
Zylinderlaenge [mm] Cylinder length [mm]	150
Gesamthoehe [mm] Total height [mm]	270
Max. Druck [bar] Max. pressure [bar]	150
Foerdermenge/Hub [cm³] Output/Stroke [cm³]	0.6
Einsatzmediumspezifikation Specification for operation medium	Mineraloel Mineral oil
Min. Temperatur [°C] Min. temperature [°C]	10
Max. Temperatur [°C] Max. temperature [°C]	40

	Hauptabmessung : ø43 x 270 mm						Art. - Nr. :		3196400
	Gez.:	Datum: 25.07.11	Visum: SB	Index: B	Version: 2	Aenderung: 11-019	Blatt Nr.: 1	Anzahl Bl.: 1	Massstab: 1:2
ABNOX® Langackerstrasse 25 CH-6330 Cham www.abnox.com	Benennung: Stosspresse Hand push pump						Z.-Format: A4		
							Zeichnungsnummer: M31964-00		
Modell: 31964-00.ASSEM A-13	Ursp.: -				Ers. f.: -		Zustand: Freigegeben		

3D-modelliert (Pro/ENGINEER)