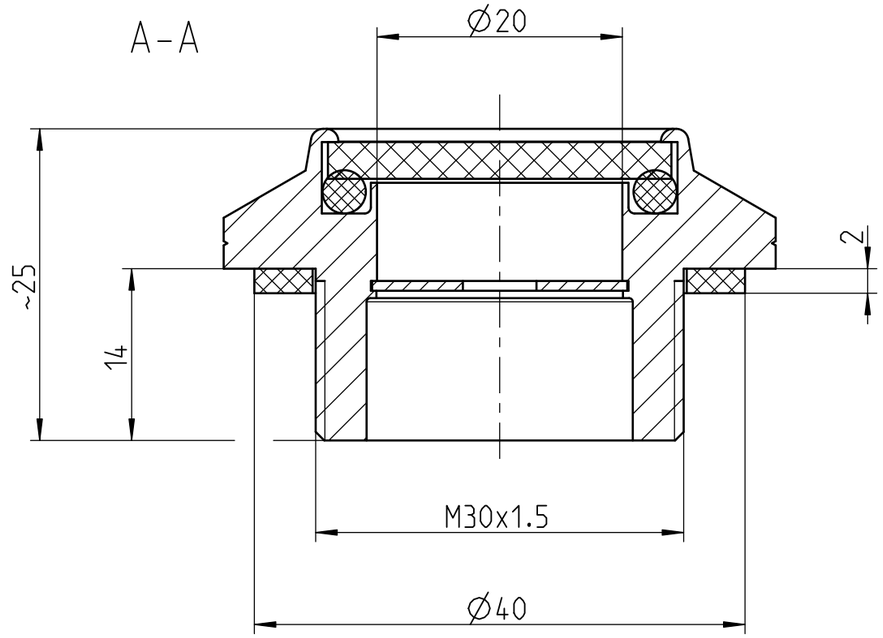

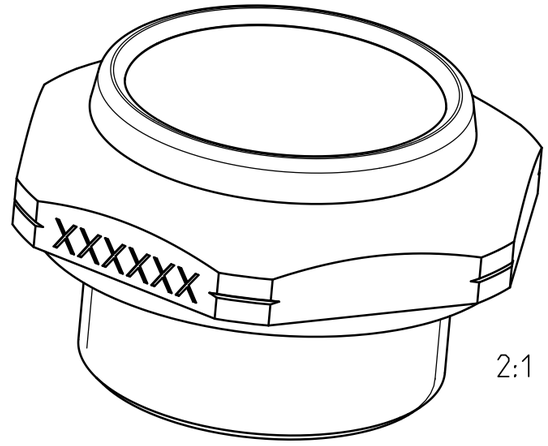

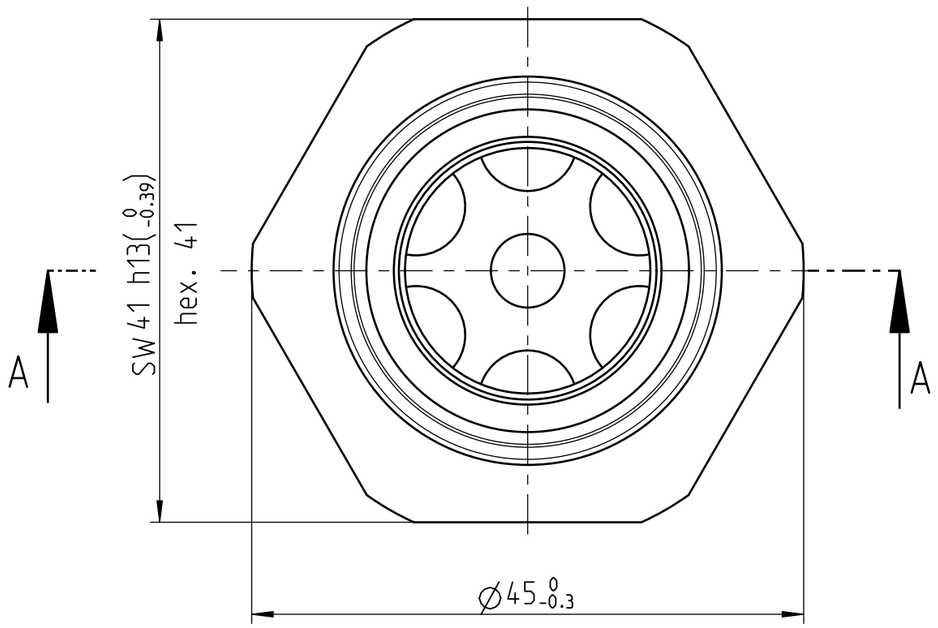

Modell: Model:	Naturglas Natural glass
Bauform: Construction type:	Alu 6-kant SW 41 Alu hexagonal 41
Ausfuehrung: Version:	M30 x 1.5
Sichtstern Reflector	Ja Yes
Min./Max. Temperatur [°C]: Min./Max. temperature [°C]:	-20 / +100
Max. Druck [bar]: Max. pressure [bar]:	4
Dichtung Glas: Seal glass:	O-Ring NBR
Dichtung Gewinde: Gasket thread:	Tesnit BA50
Gewicht [kg]: Weight [kg]:	0.04
Anziehdrehmoment [Nm]: Tightening moment [Nm]:	90 ±30%

	Hauptabmessung :	M30x1.5 / SW41x25 mm				Art. - Nr. :		2198000
	Gez.:	Datum: 14.07.15	Visum: SCB (SCB: Abnox)	Index: C	Version: 2	Aenderung: 14-006	Blatt Nr.: 1	Anzahl Bl.: 1	Massstab: 2:1
ABNOX® Langackerstrasse 25 CH-6330 Cham www.abnox.com	Benennung: Oelstandschauglas / Oil level window						Z.-Format: A3		
							Zeichnungsnummer: M21980-00		
Modell: 21980-00.ASSEM A-15	Ursp.: -				Ers. f.: -		Zustand: Freigegeben		

3D-modelliert (Pro/ENGINEER)