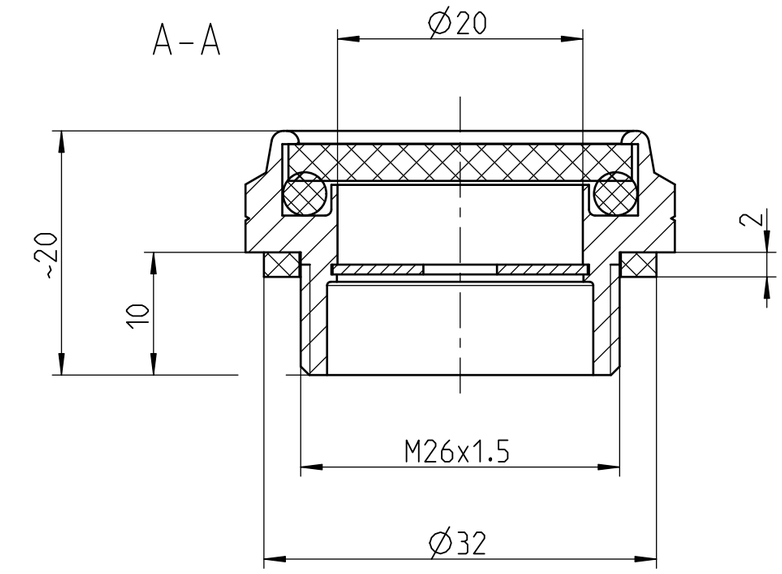

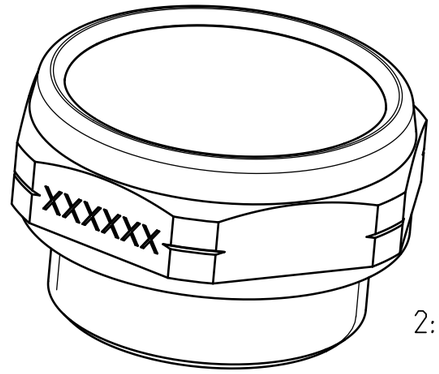

2:1

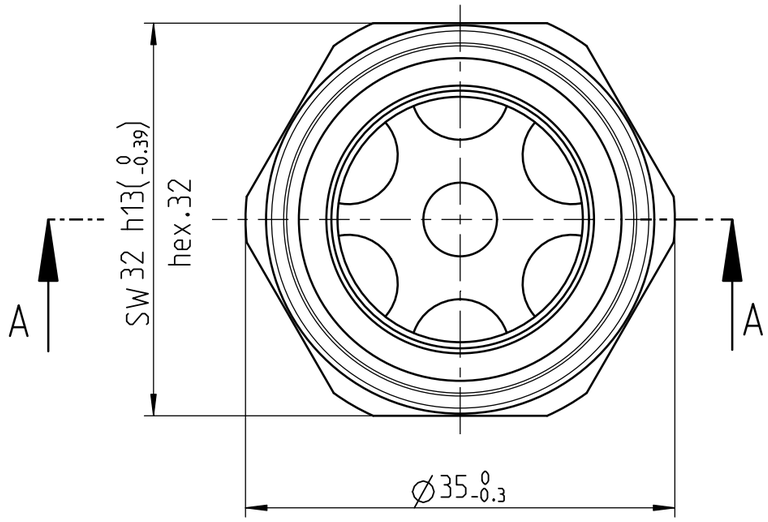

Modell: Model:	Naturglas Natural glass
Bauform: Construction type:	Alu 6-kant SW 32 Alu hexagonal 32
Ausfuehrung: Version:	M26 x 1.5
Sichtstern Reflector	Ja Yes
Min./Max. Temperatur [°C]: Min./Max. temperature [°C]:	-20 / +100
Max. Druck [bar]: Max. pressure [bar]:	4
Dichtung Glas: Seal glass:	O-Ring NBR
Dichtung Gewinde: Gasket thread:	Tesnit BA50
Gewicht [kg]: Weight [kg]:	0.019
Anziehdrehmoment [Nm]: Tightening moment [Nm]:	50 ±30%

	Hauptabmessung :		M26x1.5 / SW32x20 mm				Art. - Nr. :	2197400
	Gez.:	Datum:	Visum:	Index:	Version:	Aenderung:	Blatt Nr.:	Anzahl Bl.:	Massstab:
		14.07.15	SCB (SCB: Abnox)	C	2	14-006	1	1	2:1
ABNOX® Langackerstrasse 25 CH-6330 Cham www.abnox.com	Benennung: Oelstandschauglas / Oil level window						Z.-Format: A3	
							Zeichnungsnummer: M21974-00	
Modell: 21974-00.ASSEM A-21	Ursp.: -				Ers. f.: -		Zustand: Freigegeben	

3D-modelliert (Pro/ENGINEER)