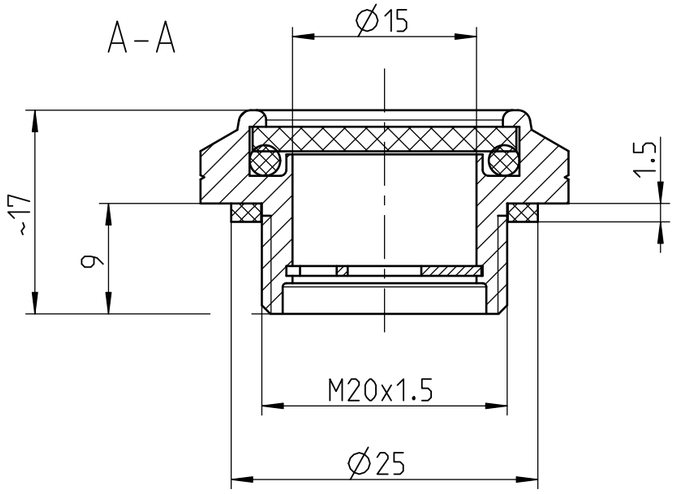

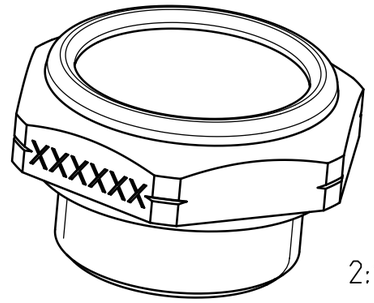

2:1

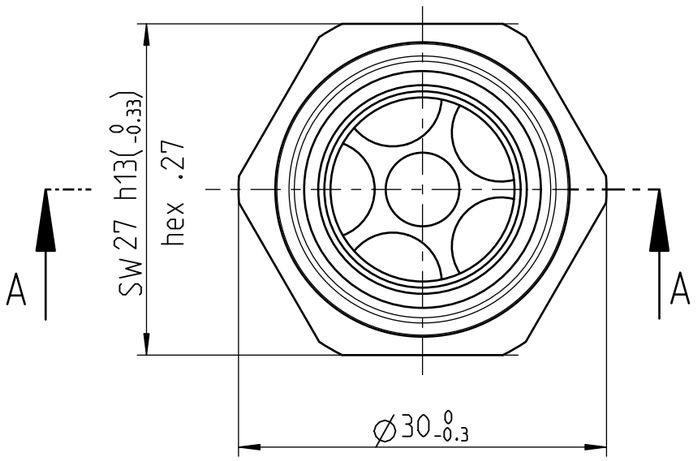

Modell: Model:	Naturglas Natural glass
Bauform: Construction type:	Alu 6-kant SW 27 Alu hexagonal 27
Ausfuehrung: Version:	M20 x 1.5
Sichtstern Reflector	Ja Yes
Min./Max. Temperatur [°C]: Min./Max. temperature [°C]:	-20 / +100
Max. Druck [bar]: Max. pressure [bar]:	4
Dichtung Glas: Seal glass:	O-Ring NBR
Dichtung Gewinde: Gasket thread:	Tesint BA50
Gewicht [kg]: Weight [kg]:	0.011
Anziehdrehmoment [Nm]: Tightening moment [Nm]:	40 ±30%

	Hauptabmessung : M20x1.5 / SW 27x17 mm					Art. - Nr. : 2196400		
	Gez.:	Datum: 16.07.15	Visum: SCB (SCB: Abnox)	Index: C	Version: 2	Aenderung: 14-006	Blatt Nr.: 1	Anzahl Bl.: 1	Massstab: 2:1
ABNOX Langackerstrasse 25 CH-6330 Cham www.abnox.com	Benennung: Oelstandschauglas Oil level window						Z.-Format: A3		
							Zeichnungsnummer: M21964-00		
Modell: 21964-00.ASSEM A-13	Ursp.: -				Ers. f.: -		Zustand: Freigegeben		

3D-modelliert (Pro/ENGINEER)