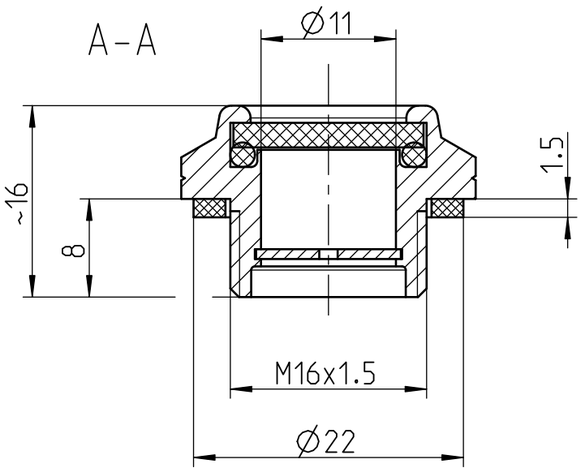

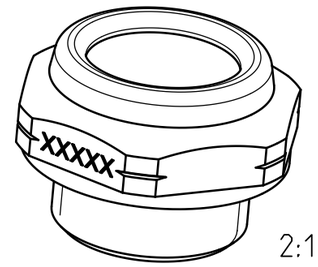

2:1

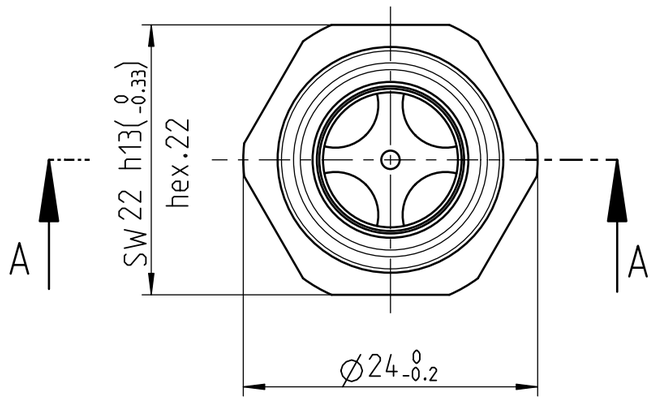

Modell: Model:	Naturglas Natural glass
Bauform: Construction type:	Alu 6-kant SW 22 Alu hexagonal 22
Ausfuehrung: Version:	M16 x 1.5
Sichtstern Reflector	Ja Yes
Min./Max. Temperatur [°C]: Min./Max. temperature [°C]:	-20 / +100
Max. Druck [bar]: Max. pressure [bar]:	4
Dichtung Glas: Seal glass:	O-Ring NBR
Dichtung Gewinde: Gasket thread:	Tesnit BA50
Gewicht [kg]: Weight [kg]:	0.008
Anziehdrehmoment [Nm]: Tightening moment [Nm]:	20 ±20%

Hauptabmessung : M16x1.5 / SW22x16 mm

Gez.:	Datum:	Visum:	Index:	Version:	Aenderung:
	13.07.15	SCB (SCB: Abnox)	C	2	14-006

Art. - Nr. : 2196000

Blatt Nr.:	Anzahl Bl.:	Massstab:
1	1	2:1

Z.-Format: A3

ABNOX®
Langackerstrasse 25
CH-6330 Cham
www.abnox.com

Benennung:
Oelstandschauglas
Oil level window

Zeichnungsnummer:
M21960-00

Modell: 21960-00.ASSEM A-12 | Ursp.: - | Ers. f.: - | Zustand: Freigegeben

3D-modelliert (Pro/ENGINEER)