A – A (1:2)

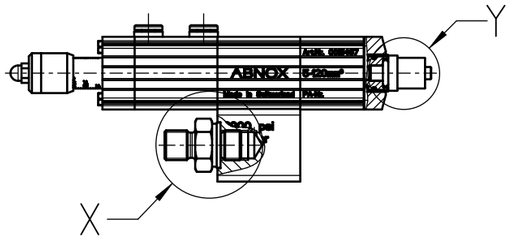

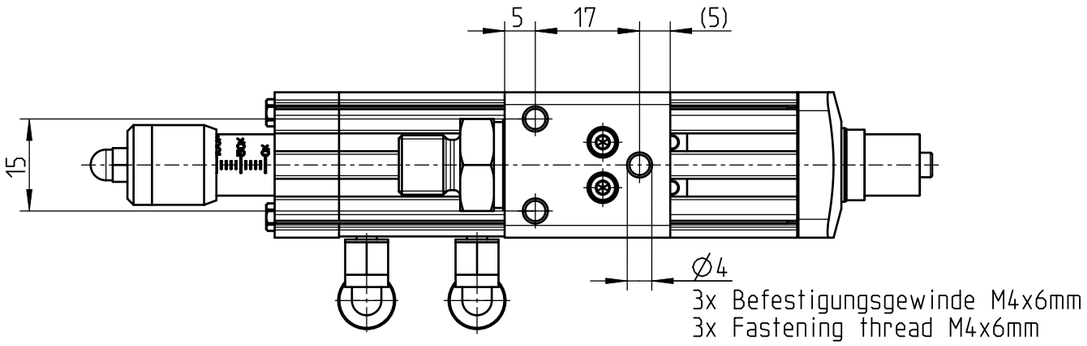

3x Befestigungsgewinde M4x6mm
3x Fastening thread M4x6mm

C-Nut Ø4mm fuer Magnetfeldsensor
(Option/Ausbauset Artikelnummer: 0001220)
C-nut Ø4mm for Magnetic field sensor
(upgrading options order number: 0001220)

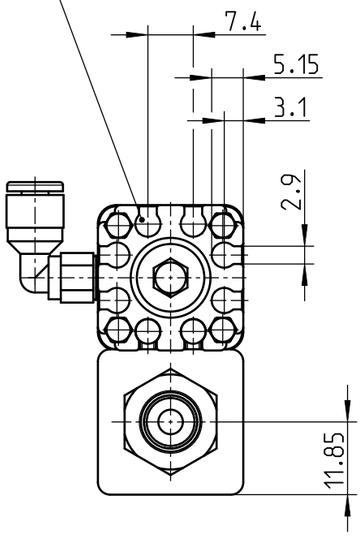

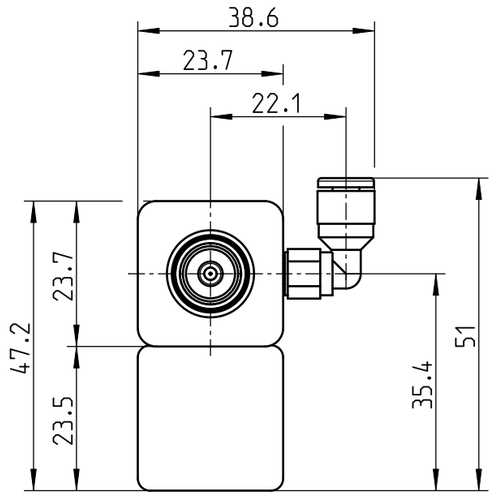

Pneumatikanschluss
Pneumatic connection

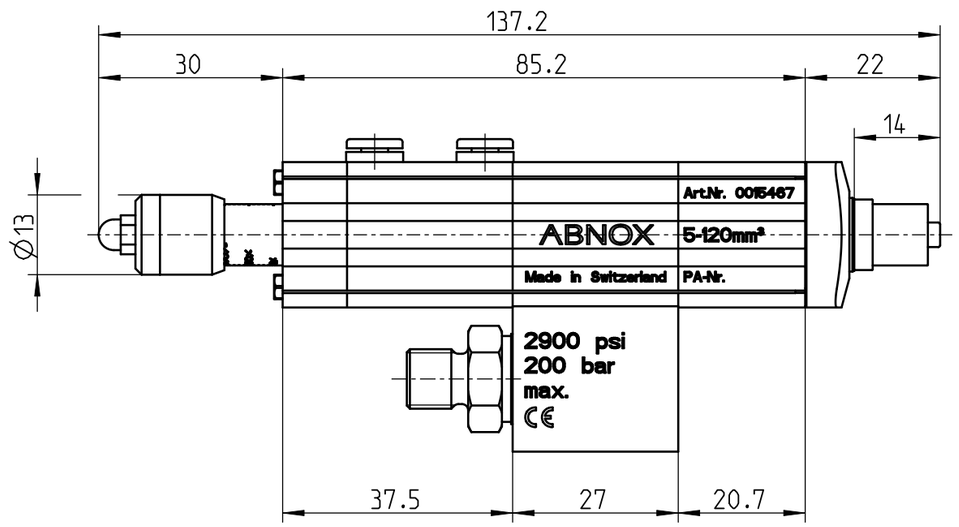

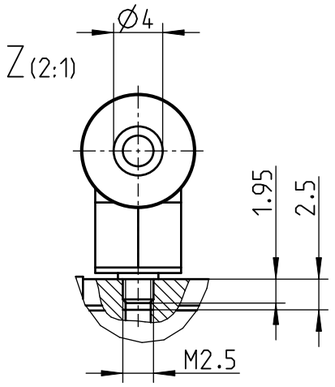

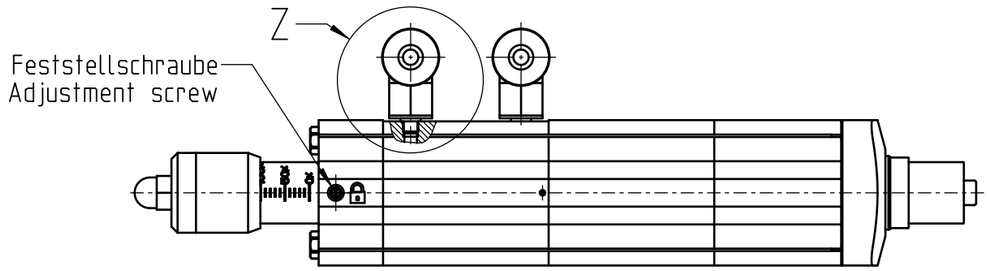

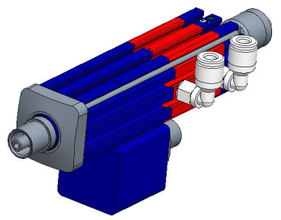

1:2

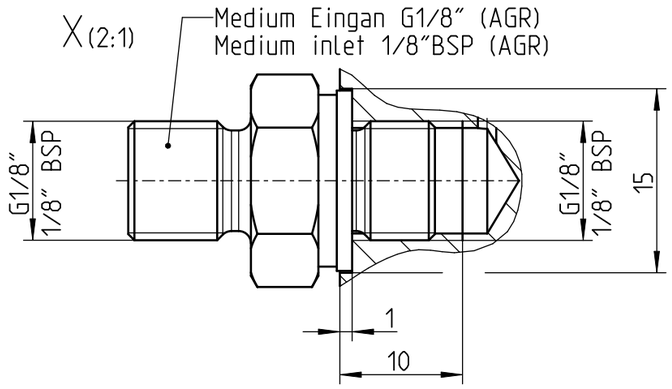

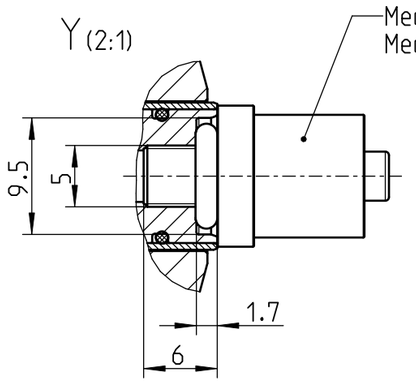

Dosiernadel-Adapter (LUER-Anschluss)
Option/Ausbauset: Dosierduesen Adapter G1/8", Artikelnummer: 0002230
Dispensing Tip Adapter (LUER-Connection)
Upgrading options: Dispensing Nozzle Adapter 1/8"BSP, order number: 0002230

Gez. & Gen.: Drawn & Appr.	Datum / Date:	Visum / Sign:	Index / Index:	Aenderung / Change:	
	23.02.24	FRM	A 1	-	

ABNOX®

Benennung / Description:
Dosierventil AXDV-C1.25
Metering valve AXDV-C1.25

Art.-Nr. / Art.-No.: 0015467
Z.-Format / Size: A3
Zeichnungsnummer / Drawing number: M002-36120 _ A 1
Massstab / Scale: 1:1

Dok.Art / Type: Massblatt
Modell / Model: 002-36120.ASSEM A-1
S. / P.: 1 / 1
Zustand / Status: Freigegeben

3D-modelliert (Pro/ENGINEER)