Schutzvermerk nach ISO 16016 / Protection notices ISO 16016

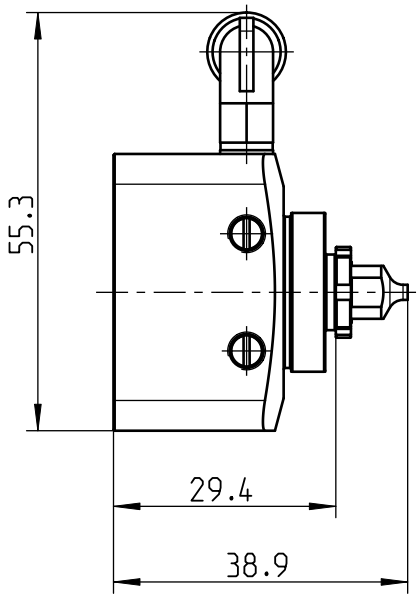

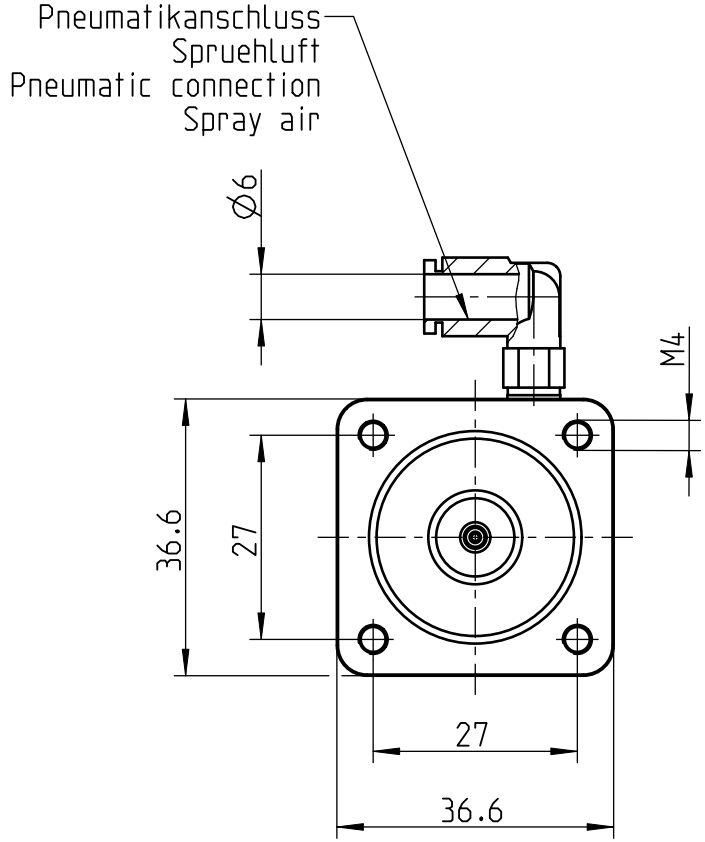

1:1

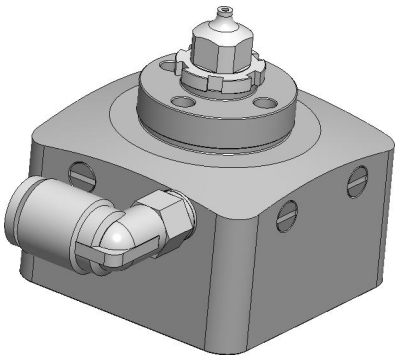

	Gez. & Gen.: Drawn & Appr.:	Datum / Date: 12.07.22	Visum / Sign: FRM	Index / Index: A 2	Aenderung / Change: CR000737	
ABNOX®			Benennung / Description: Sprühkopf SPK2-STD-1.0 Spray head SPK2-STD-1.0		Art.-Nr. / Art.-No.: 0010885	Z.-Format / Size: A4
Dok.Art / Type: Massblatt					Zeichnungsnummer / Drawing number: M001-79116 _ A 2	Massstab / Scale: 1:1
Modell / Model: 001-79116.ASSEM A-3	S. / P.: 1 / 1		Zustand / Status: Freigegeben			

3D-modelliert (Pro/ENGINEER)