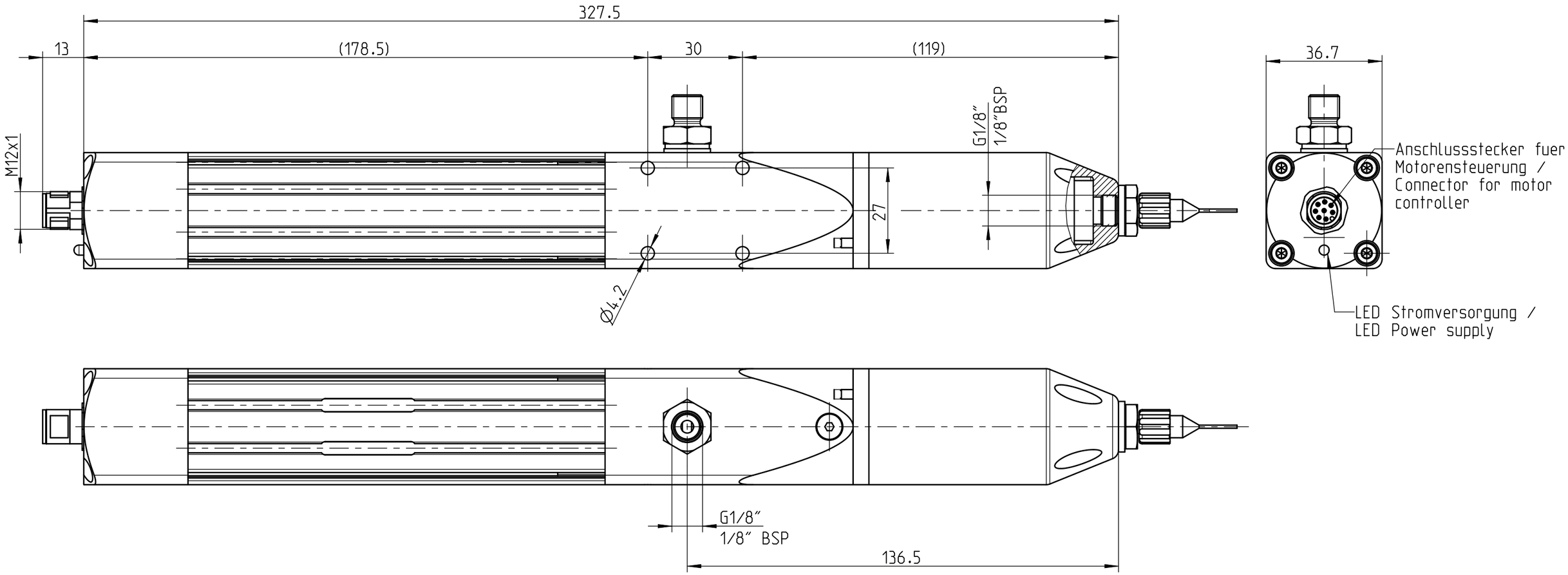

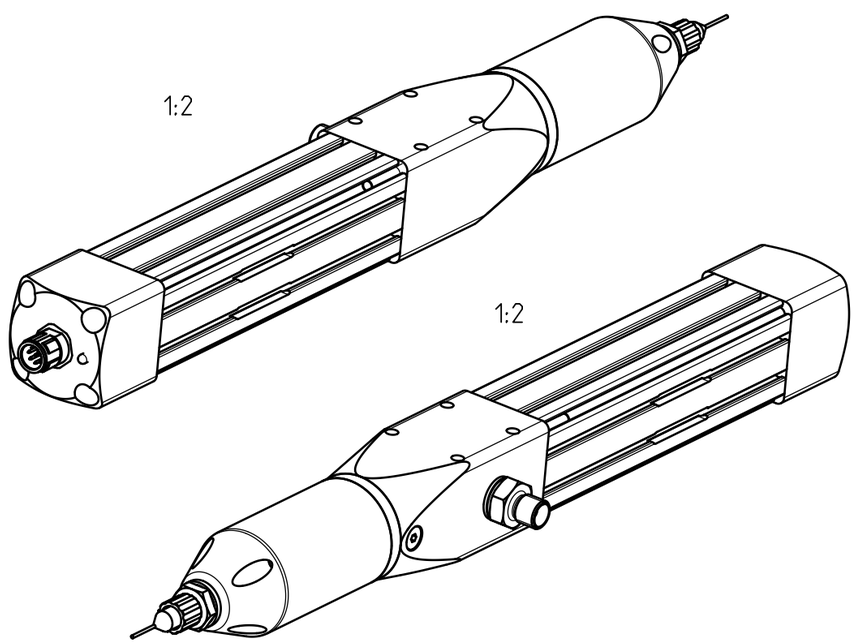

PIN	Funktion / Function	Beschreibung / Description
1	24 V DC	Spannungsversorgung / Power supply
2	RS485+	RS485 Serial Interface
3	0 V DC	Bezugspotential Masse / Ground
4	RS485-	RS485 Serial Interface
5	Input	3. Eingang / 3. Input
6	Input	Analag Input 0-10 V
7	Output	Feheler Ausgang / Error Output
8	nC	nicht verbinden / not connected

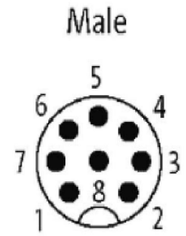

Gez. & Gen.: Drawn & Appr.:	Datum / Date:	Visum / Sign:	Index / Index:	Aenderung / Change:
	14.06.22	SCB	C 1	CN0000591

ABNOX®

Dok.Art / Type: -

Modell / Model: 001-70283.ASSEM A-11 | S. / P.: 1 / 1

Benennung / Description:
Vario Ventil EL
RS485 / NBR

Zustand / Status: Freigegeben

Art.-Nr. / Art.-No.:	Z.-Format / Size:
0011701	A3
Zeichnungsnummer / Drawing number:	Massstab / Scale:
M001-70283 _ C 1	4:5

3D-modelliert (Pro/ENGINEER)