Schutzvermerk nach ISO 16016 / Protection notices ISO 16016

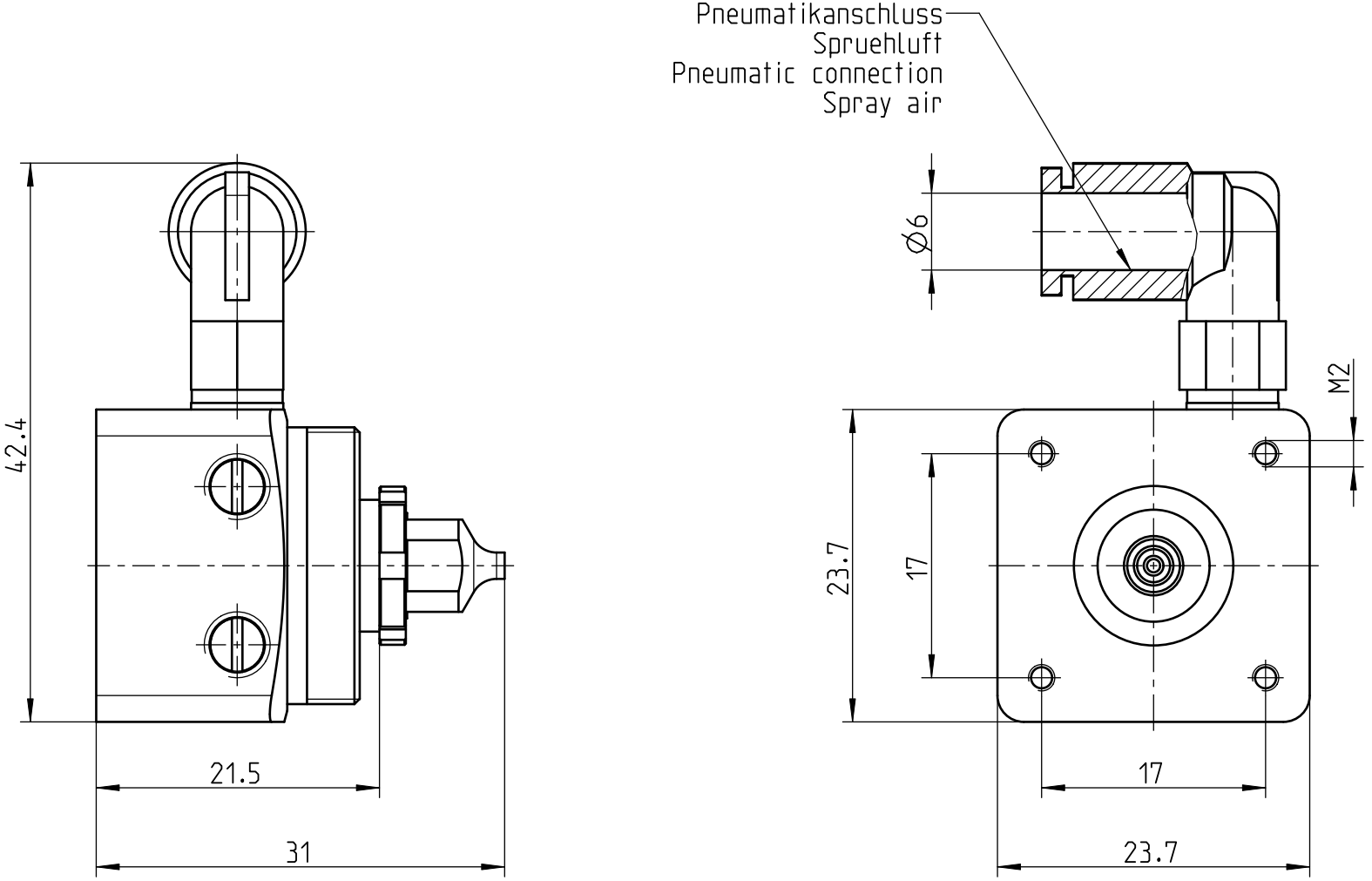

1:1

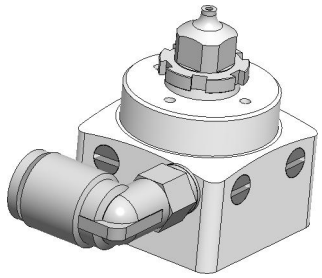

Gez. & Gen.: Drawn & Appr.:	Datum / Date: 12.07.22	Visum / Sign: FRM	Index / Index: A 1	Aenderung / Change: CR0000737	
ABNOX®	Benennung / Description: Spruehkopf SPK1-STD-1.0 / Spray head SPK1-STD-1.0			Art.-Nr. / Art.-No.: 0010048	Z.-Format / Size: A4
Dok.Art / Type: Massblatt				Zeichnungsnummer / Drawing number: M001-34211 _ A 1	Massstab / Scale: 2:1
Modell / Model: 001-34211.ASSEM A-7	S. / P.: 1 / 1	Zustand / Status: Freigegeben			

3D-modelliert (Pro/ENGINEER)