Schutzvermerk nach ISO 16016 / Protection notices ISO 16016

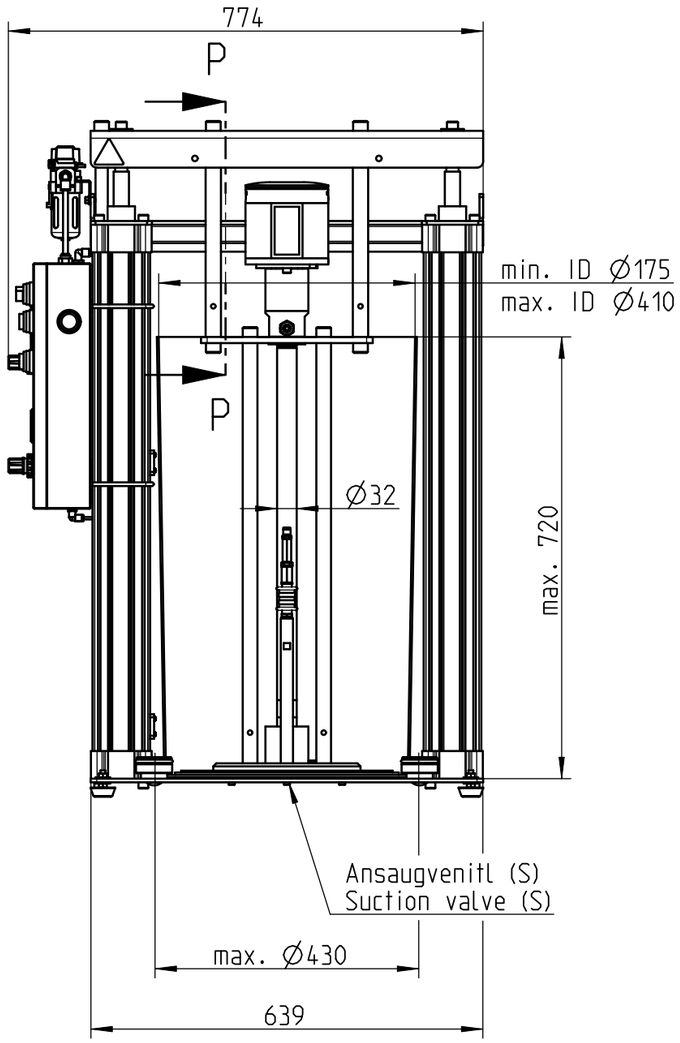

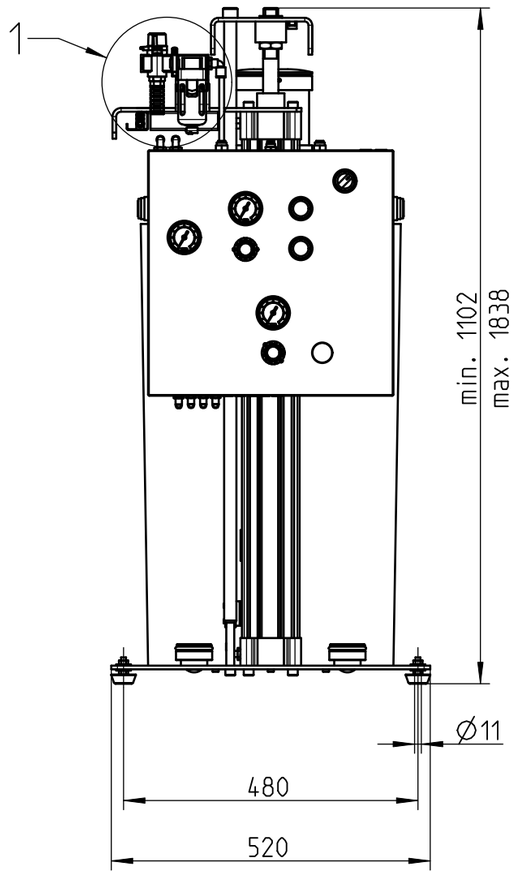

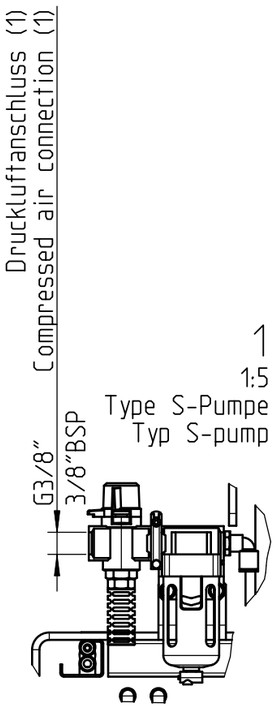

1
1:5
Type S-Pumpe
Typ S-pump

P-P
1:5
Typ S-Pumpe
Type S-pump

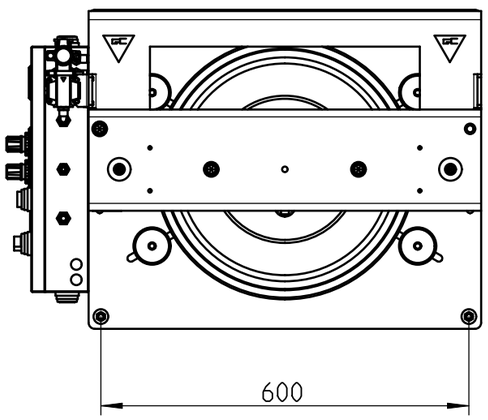

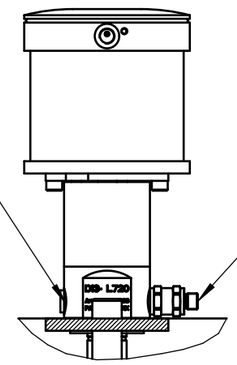

Entlueftungsanschluss (E) G1/4"
Air bleed connection (E) 1/4" BSP

Druckanschluss (P) G1/4" (AGR)
Pressure connection (P) 1/4" BSP (AGR)

	AXFP3-S25	AXFP3-S60
Fassfoerderpumpe 50 kg Art-Nr. Drum pump 50 kg Art-No.		
Modell / Druckuebersetzung Model / Pressure ratio	25:1	60:1

Hauptabmessung : LxBxH mm						Art. - Nr. :		0000000
Gez.:	Datum: 15.04.20	Visum: MAS (MAS: Abnox)	Index: A	Version: 14	Aenderung: -	Blatt Nr.: 1	Anzahl Bl.: 1	Massstab: 1:10
ABNOX Langackerstrasse 25 CH-6330 Cham www.abnox.com		Benennung: AXFP3-S AXFP3-S				Z.-Format: A3 Zeichnungsnummer: M000-97812		
Modell: 000-97812.ASSEM A-8		Ursp.: AA00000.00		Ers. f.: AA00000.00		Zustand: Freigegeben		

3D-modelliert (Pro/ENGINEER)