4:5

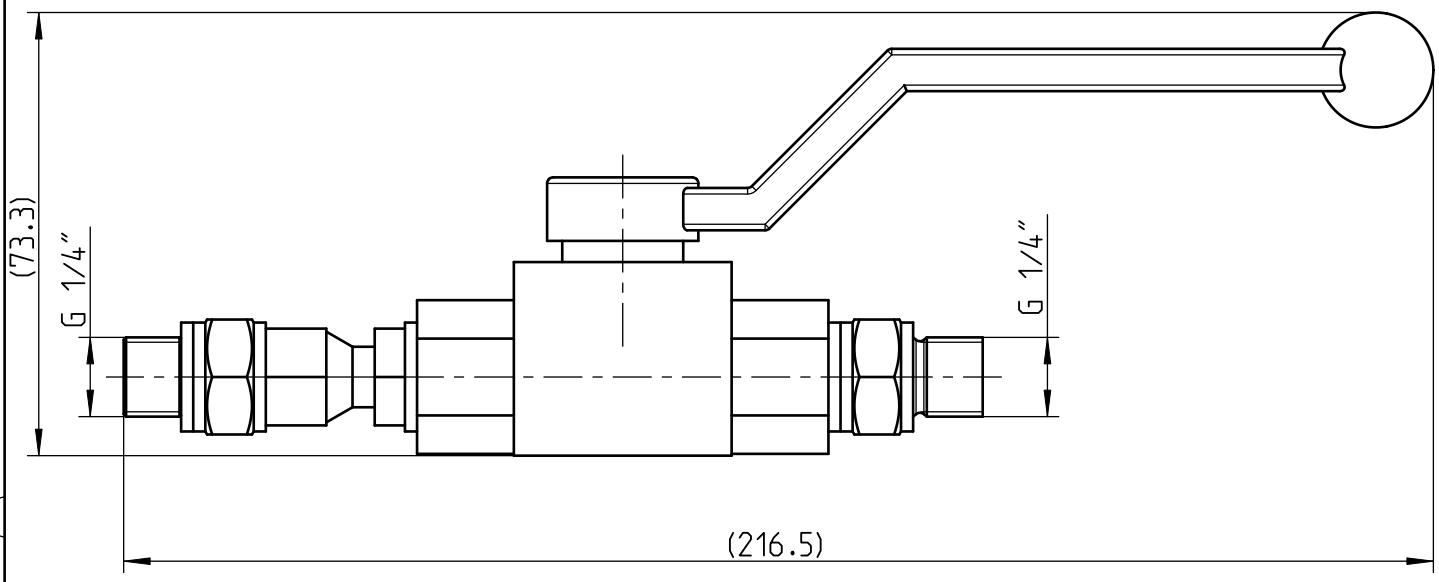

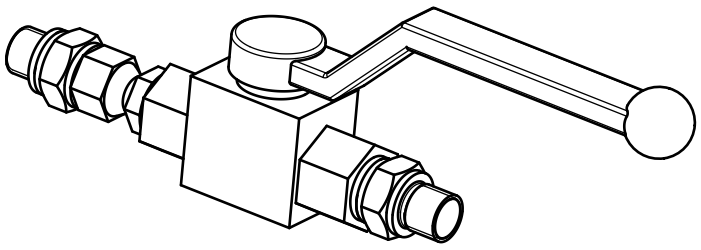

	Hauptabmessung : 210 x 26 x73 mm						Art. - Nr. :		4089281
	Gez.:	Datum: 17.04.19	Visum: MAS (MAS: Abnox)	Index: B	Version: 1	Aenderung: -	Blatt Nr.: 1	Anzahl Bl.: 1	Massstab: 1:2
ABNOX® Langackerstrasse 25 CH-6330 Cham www.abnox.com			Benennung: Kugelhahn G1/4" Kugelhahn G1/4"				Z.-Format: A4		
							Zeichnungsnummer: M000-58507		
Modell: 000-58507.ASSEM A-4			Ursp.: AA00000.00			Ers. f.: AA00000.00	Zustand: Freigegeben		

3D-modelliert (Pro/ENGINEER)