Schutzvermerk nach ISO 16016 / Protection notices ISO 16016

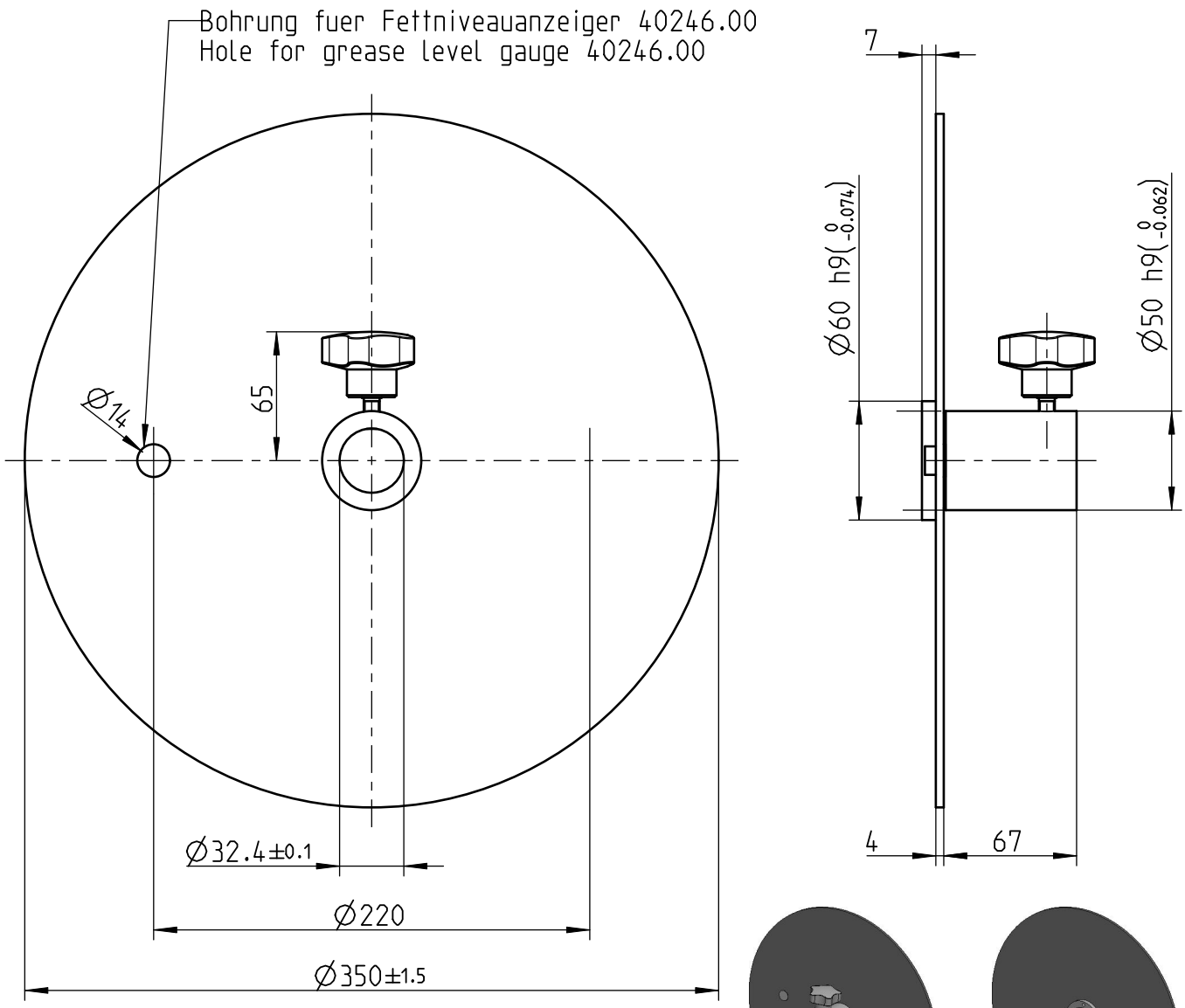

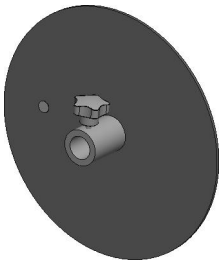

1:10

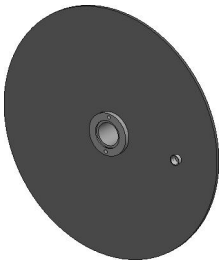

1:10

Modell: Model:	Ø 350
Bauform: Construction type:	Gebinde Hobbock mit Spannring Container Hobbock with clamping ring
Ausfuehrung: Version:	Gebinde bis 25 kg Container to 25 kg
Innen-ø D1 [mm]: Internal dia. D1 [mm]:	Ø 306 - 335 (Spannring/ clamping ring Ø 350)
Inhalt Gebinde [kg]: Capacity container [kg]:	25

	Hauptabmessung : ø 350 mm						Art. - Nr. :	4325210
	Gez.:	Datum: 11.01.19	Visum: APG (APG: Abnox)	Index: A	Version: 2	Aenderung: -	Blatt Nr.: 1 / Anzahl Bl.: 1	Massstab: 3:10
ABNOX® Langackerstrasse 25 CH-6330 Cham www.abnox.com	Benennung: Deckel Cover						Z.-Format: A4	Zeichnungsnummer: M000-05556
Modell: 000-05556.ASSEM A-2	Ursp.: AA00000.00					Ers. f.: AA00000.00	Zustand: Freigegeben	

3D-modelliert (Pro/ENGINEER)