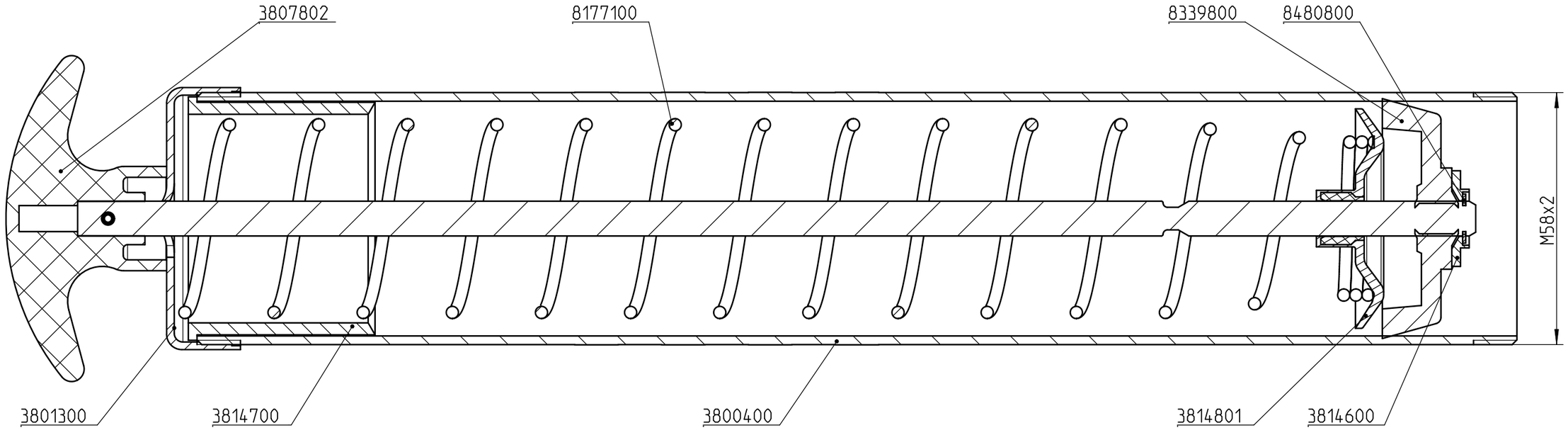

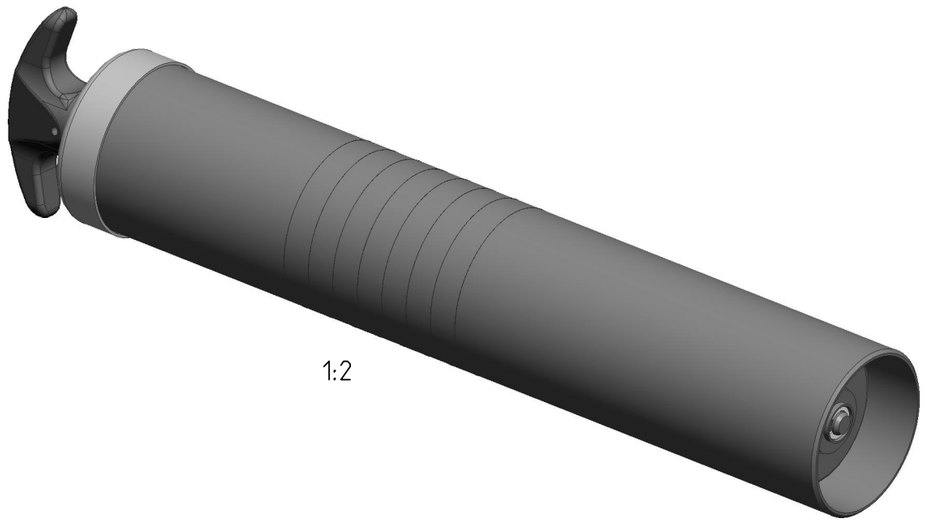

1:2

	Hauptabmessung : 348 x 75 x 61 mm						Art. - Nr. :		3819502
	Gez.:	Datum: 19.08.16	Visum: BAP (BAP: Abnox)	Index: A	Version: 1	Aenderung: -	Blatt Nr.: 1	Anzahl Bl.: 2	Massstab: 1:1
ABNOX® Langackerstrasse 25 CH-6330 Cham www.abnox.com	Benennung: Zylinder Pressen / Cylinder with piston rod						Z.-Format: A3		
							Zeichnungsnummer: E38195-02		
Modell: 38195-02.ASSEM B-4	Ursp.: -				Ers. f.: -		Zustand: Freigegeben		

3D-modelliert (Pro/ENGINEER)

Art-Nr./Art-No.	Benennung	Description	Stk./Qty.
3814700	Anschlag	Stop	1
3800400	Zylinder	Barrel	1
3814801	Kolbenscheibe	Piston disk	1
8339800	Manschette	Piston seal	1
3814600	Haltescheibe	Disk	1
8480800	SI-SHB 5 DIN 6799	Lock washer	1
8177100	Kegelfeder	Conical spring	1
3801300	Deckel	Cover	1
3807802	Kolbenstange	Piston rod	1

Hauptabmessung : 348 x 75 x 61 mm

Art. - Nr. : 3819502

Gez.:	Datum:	Visum:	Index:	Version:	Aenderung:	Blatt Nr.:	Anzahl Bl.:	Massstab:
	19.08.16	BAP (BAP: Abnox)	A	1	-	2	2	1:1

ABNOX®
Langackerstrasse 25
CH-6330 Cham
www.abnox.com

Benennung:
Zylinder Pressen
Cylinder with piston rod

Z.-Format: A4

Zeichnungsnummer:
E38195-02

Modell: 38195-02.ASSEM B-4 | Ursp.: - | Ers. f.: - | Zustand: Freigegeben

3D-modelliert (Pro/ENGINEER)