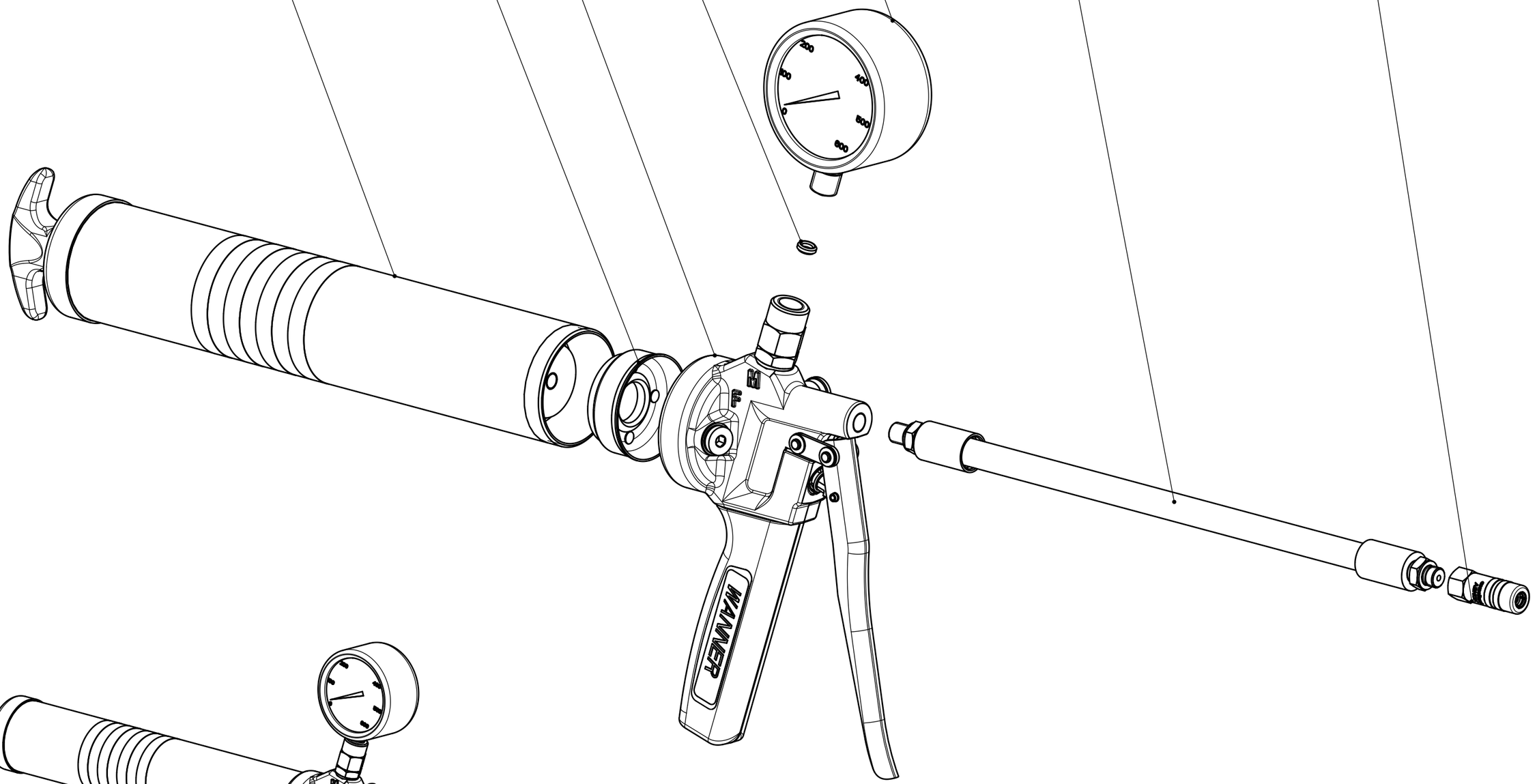

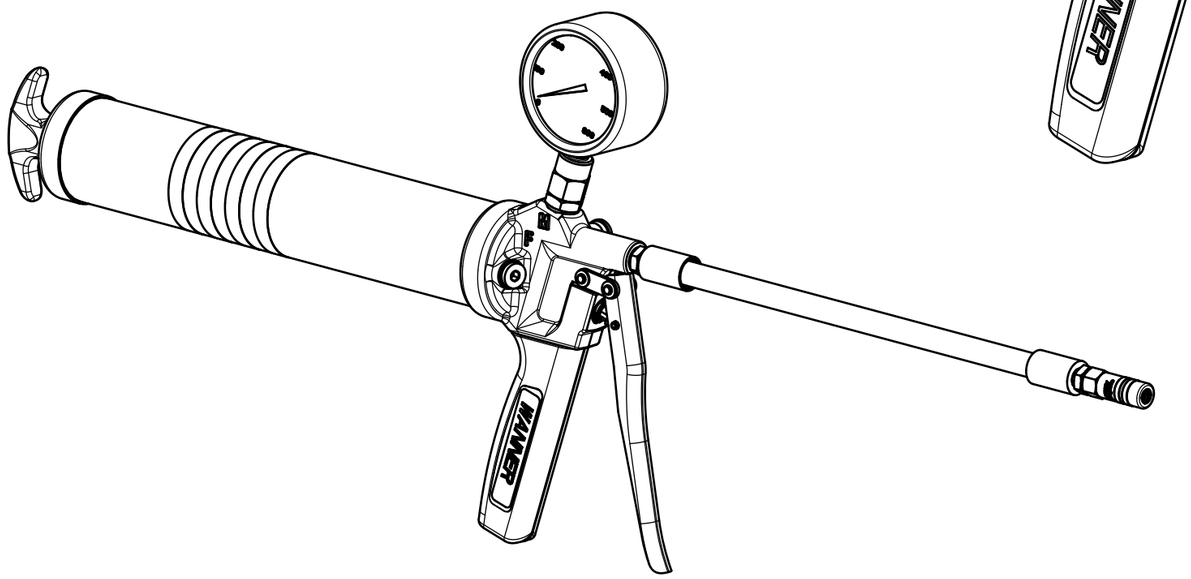

3:10

	Hauptabmessung : - mm						Art. - Nr. :		3239120
	Gez.:	Datum: 17.02.17	Visum: SCB (SCB: Abnox)	Index: A	Version: 2	Aenderung: -	Blatt Nr.: 1	Anzahl Bl.: 2	Massstab: 1:2
ABNOX® Langackerstrasse 25 CH-6330 Cham www.abnox.com			Benennung: HD Einhandpresse (V2.0) HP hand pump (V2.0)				Z.-Format: A3		
							Zeichnungsnummer: E32391-20		
Modell: 32391-20.ASSEM A-1			Ursp.: -			Ers. f.: WANNER_HD	Zustand: Freigegeben		

3D-modelliert (Pro/ENGINEER)

Art-Nr./Art-No.	Benennung	Description	Stk./Qty.
8374601	Druckmessgeraet	Pressure gauge	1
8012800	Dichtung	Seal	1
8357600	Manschette	Sealing member	1
3828000	Zylinder Pressen	Cylinder with chain	1
3659000	Hydraulikgreifkopf	Hydraulic connector	1
3514300	Hochdruckschlauch	High-pressure hose	1
0005623	Wanner Pressenkopf kpl.	Wanner pump head cpl.	1

Hauptabmessung : - mm

Art. - Nr. : 3239120

Gez.:	Datum:	Visum:	Index:	Version:	Aenderung:	Blatt Nr.:	Anzahl Bl.:	Massstab:
	17.02.17	SCB (SCB: Abnox)	A	2	-	2	2	1:2

ABNOX®
Langackerstrasse 25
CH-6330 Cham
www.abnox.com

Benennung:

HD Einhandpresse (V2.0)
HP hand pump (V2.0)

Z.-Format: A4

Zeichnungsnummer:

E32391-20

Modell: 32391-20.ASSEM A-1 | Ursp.: - | Ers. f.: WANNER_HD | Zustand: Freigegeben

3D-modelliert (Pro/ENGINEER)