Artikel-Nr. Article-No.	Beschreibung Description
3084200	Dichtungssatz Seal kit

3847000
1:1

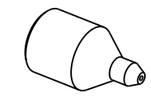

3196700
1:5

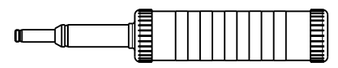

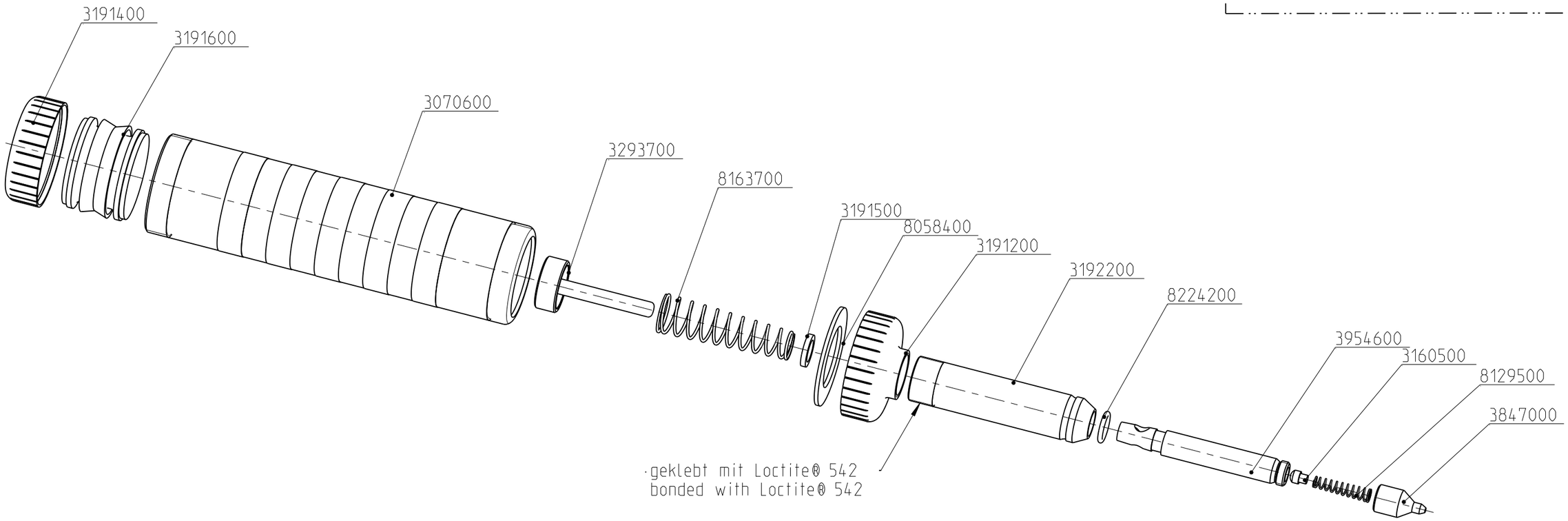

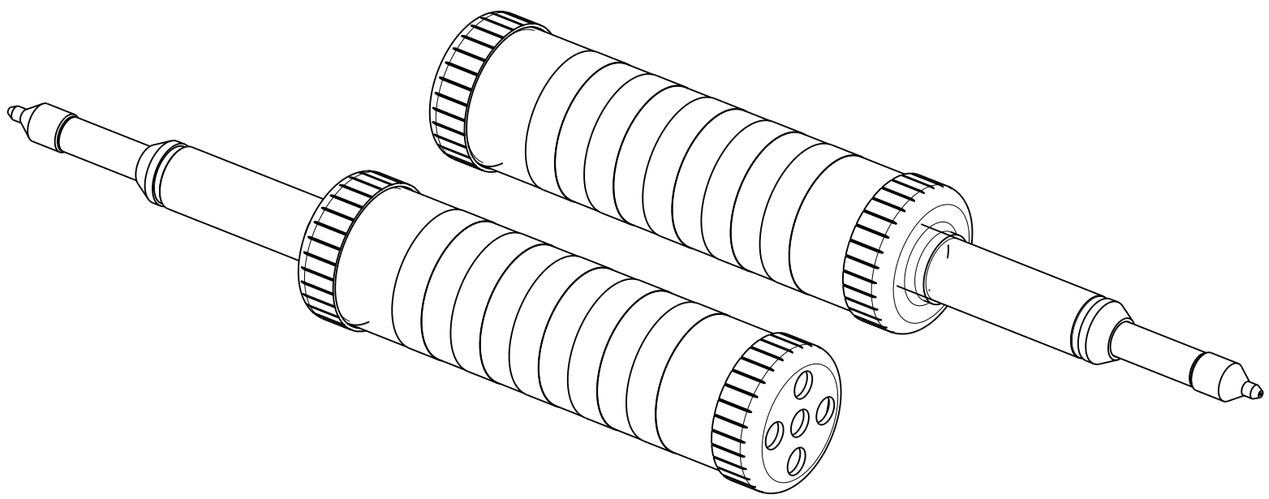

	Hauptabmessung : ø43 x 270 mm					Art. - Nr. :		3196400
	Gez.:	Datum: 25.07.11	Visum: SB	Index: B	Version: 3	Aenderung: 11-019	Blatt Nr.: 1	Anzahl Bl.: 2	Massstab: 3:5
ABNOX® Langackerstrasse 25 CH-6330 Cham www.abnox.com	Benennung: Stosspresse Hand push pump					Z.-Format: A3	Zeichnungsnummer: E31964-00		
Modell: 31964-00.ASSEM A-13	Ursp.: -				Ers. f.: -	Zustand: Freigegeben		

3D-modelliert (Pro/ENGINEER)

Ersatzteilliste
Spare Parts List

ABNOX®
High Pressure Hydraulic & Lubrication

Art.-Nr.
Art.-No. **3196400**

Datum/Date
16.06.2009

Bezeichnung: Stosspresse
120 ccm Spitzdüse Stahl G1/8" OEL
Description: Hand push pump
120 ccm conical nozzle steel 1/8" BSP OIL

Art-Nr./Art-No.	Bezeichnung	Description	Menge/pieces
3070600	Zylinderrohr	Cylinder tube	1
3084200	Dichtungssatz	Seal kit	1
3160500	Dichtkoerper	Seal	1
3191200	Deckel	Cover	1
3191400	Deckel	Cover	1
3191500	Abstützring	Backup Ring	1
3191600	Gummikolben	Piston	1
3192200	Niederdruckkolben	Low pressure piston	1
3196700	Stosspresse	Hand push pump	1
3293700	Hochdruckkolben	High pressure piston	1
3847000	Spitzduese	Conical nozzle	1
3954600	Zylinder	Hydraulic cylinder	1
8058400	Flachdichtung	Gasket	1
8129500	Kegeldruckfeder	Spring	1
8163700	Kegeldruckfeder	Spring	1
8224200	O-Ring	O-ring	1

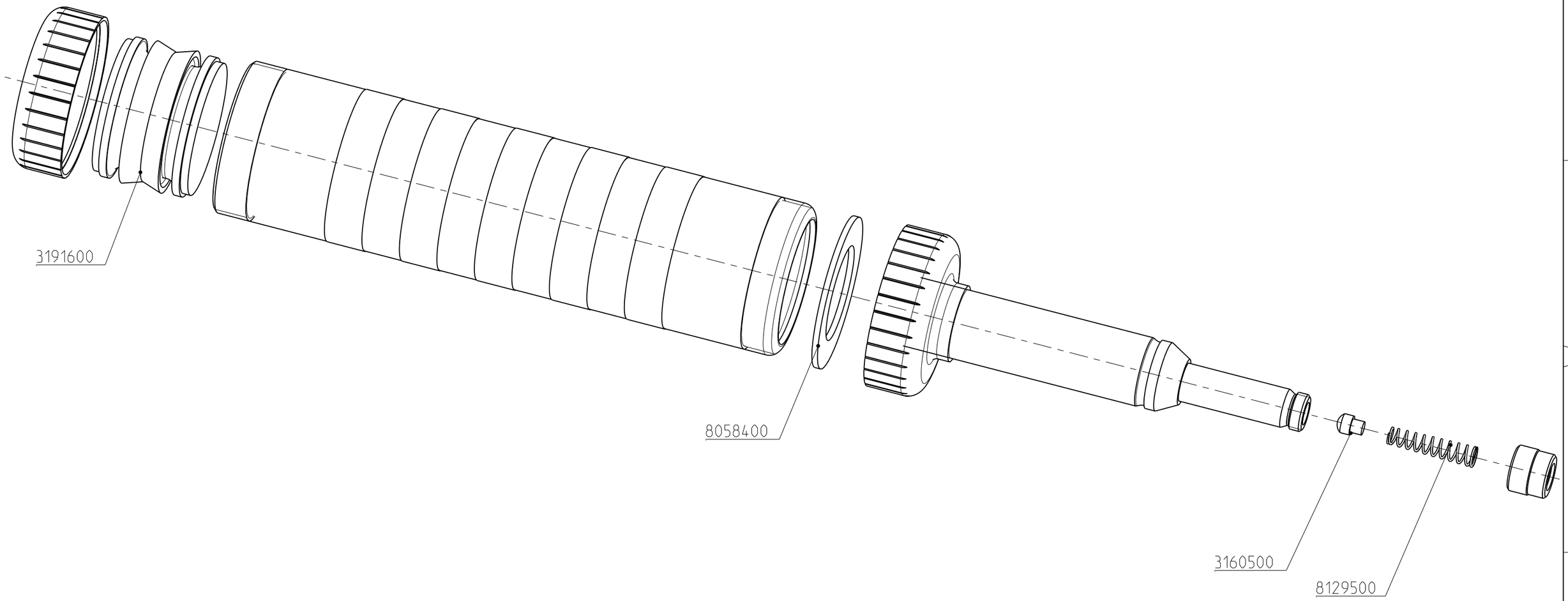

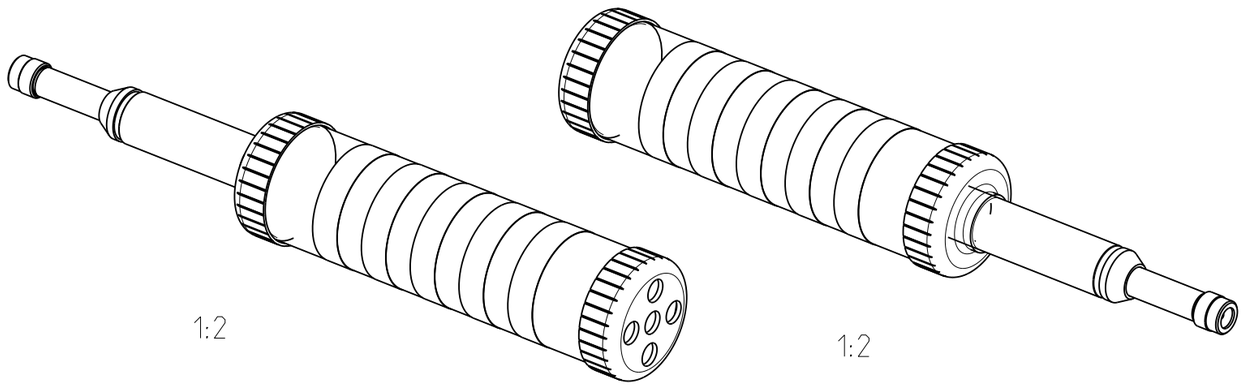

	Hauptabmessung : - mm						Art. - Nr. :	3084200
	Gez.:	Datum: 25.07.11	Visum: SB	Index: B	Version: 2	Aenderung: 11-019	Blatt Nr.: 1 / Anzahl Bl.: 2	Massstab: 1:2
ABNOX® Langackerstrasse 25 CH-6330 Cham www.abnox.com	Benennung: Dichtungssatz Seal kit						Z.-Format: A3	Zeichnungsnummer: E30842-00
Modell: E30842-00.ASSEM A-3	Ursp.: -				Ers. f.: -		Zustand: Freigegeben	

3D-modelliert (Pro/ENGINEER)

Ersatzteilliste
Spare Parts List

ABNOX®
High Pressure Hydraulic & Lubrication

Art.-Nr.
Art.-No. **3084200**

Datum/Date
17.06.2009

Bezeichnung: Dichtungssatz
Stosspressen Öl 3196XXX
Description: Seal kit
Push pumps 3196XXX oil

Art-Nr./Art-No.	Bezeichnung	Description	Menge/pieces
3160500	Dichtkoerper	Seal	1
3191600	Gummikolben	Piston	1
8058400	Flachdichtung	Gasket	1
8129500	Kegeldruckfeder	Spring	1