Schutzvermerk nach ISO 16016 / Protection notices ISO 16016

Klemmschraube muss zum Verstellen der Dosiermenge und fuer Demontagen geloest werden
Clamping screw must unfixed for adjust the metering range and disasemblings

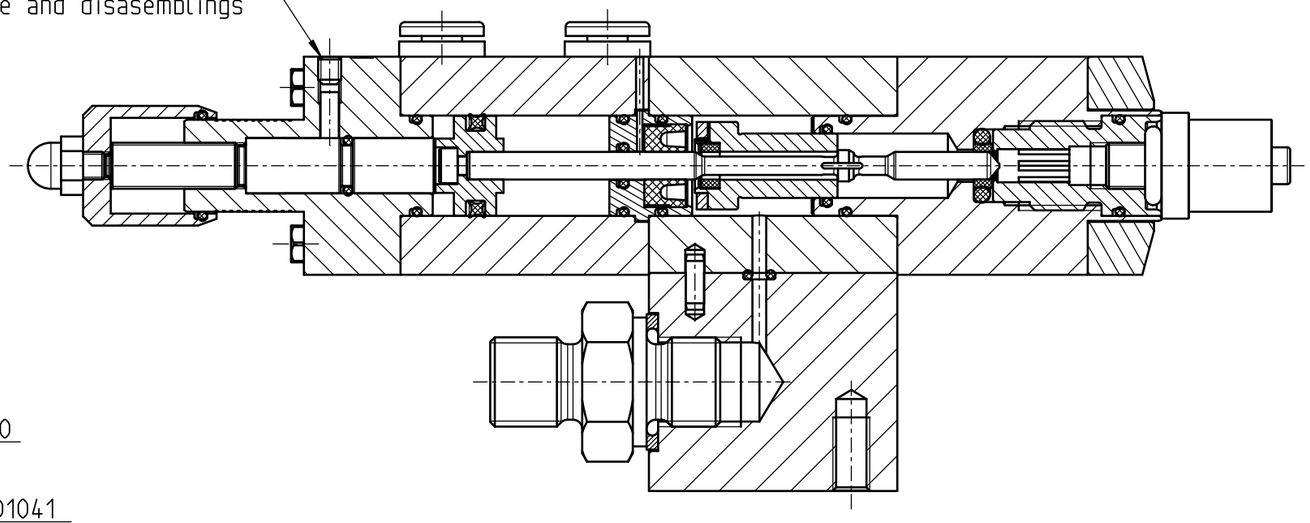

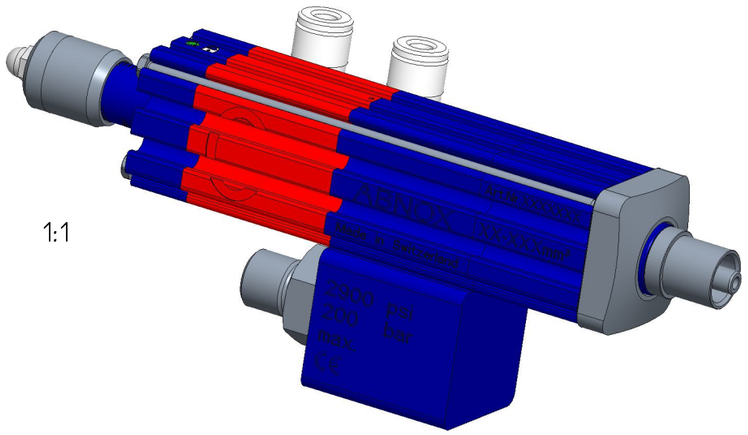

	Gez. & Gen.: Drawn & Appr.:	Datum / Date: 04.06.24	Visum / Sign: FRM	Index / Index: A 1	Aenderung / Change: -	
ABNOX	Benennung / Description: Dichtungssatz AXDV-C1/C1.25/C1.5/C2 Seal kit AXDV-C1/C1.25/C1.5/C2				Art.-Nr. / Art.-No.: 0015805	Z.-Format / Size: A3
Dok.Art / Type: Ersatzteilzeichnung					Zeichnungsnummer / Drawing number: E002-41557 _ A 1	Massstab / Scale: 3:2
Modell / Model: 002-41557.ASSEM A-1	S. / P.: 1 / 1	Zustand / Status: Freigegeben				

3D-modelliert (Pro/ENGINEER)

Ersatzteilliste
Spare Parts List

Art.-Nr. **Art.-No.**	**0015805**	**Datum/Date** **04.06.2024**

Bezeichnung: Dichtungssatz
Für AXDV-C1/C1.25/C1.5 und AXDV-C2 (V1.0-V3.0) OHNE Handgriff!

Description: Seal kit
For AXDV-C1/C1.25/C1.5 and AXDV-C2 (V1.0-V3.0) WITHOUT Handgrip!

Art-Nr./Art-No.	Bezeichnung	Description	Menge/pieces
0001041	Hülse	Sleeve	1
0001106	Vierlippen-Dichtung	4-lip seal	1
0001224	O-Ring	O-Ring	1
8220400	O-Ring	O-Ring	1
8221400	O-Ring	O-Ring	1
8221600	O-Ring	O-Ring	1
8223401	O-Ring	O-Ring	5
8221401	Stangendichtring	Rod seal	2
8353502	Nutringdichtung	U-cup seal	1
8227800	O-Ring für C1	O-Ring for C1	1
0015468	O-Ring für C1.25	O-Ring for C1.25	1
0015197	O-Ring für C1.5	O-Ring for C1.5	1
0001628	O-Ring für C2	O-Ring for C2	1
8259300	Schraubendichtung	Screw seal	1